VZDUŠNÍKOVÁ ŠACHTA

ŘEZ A - A

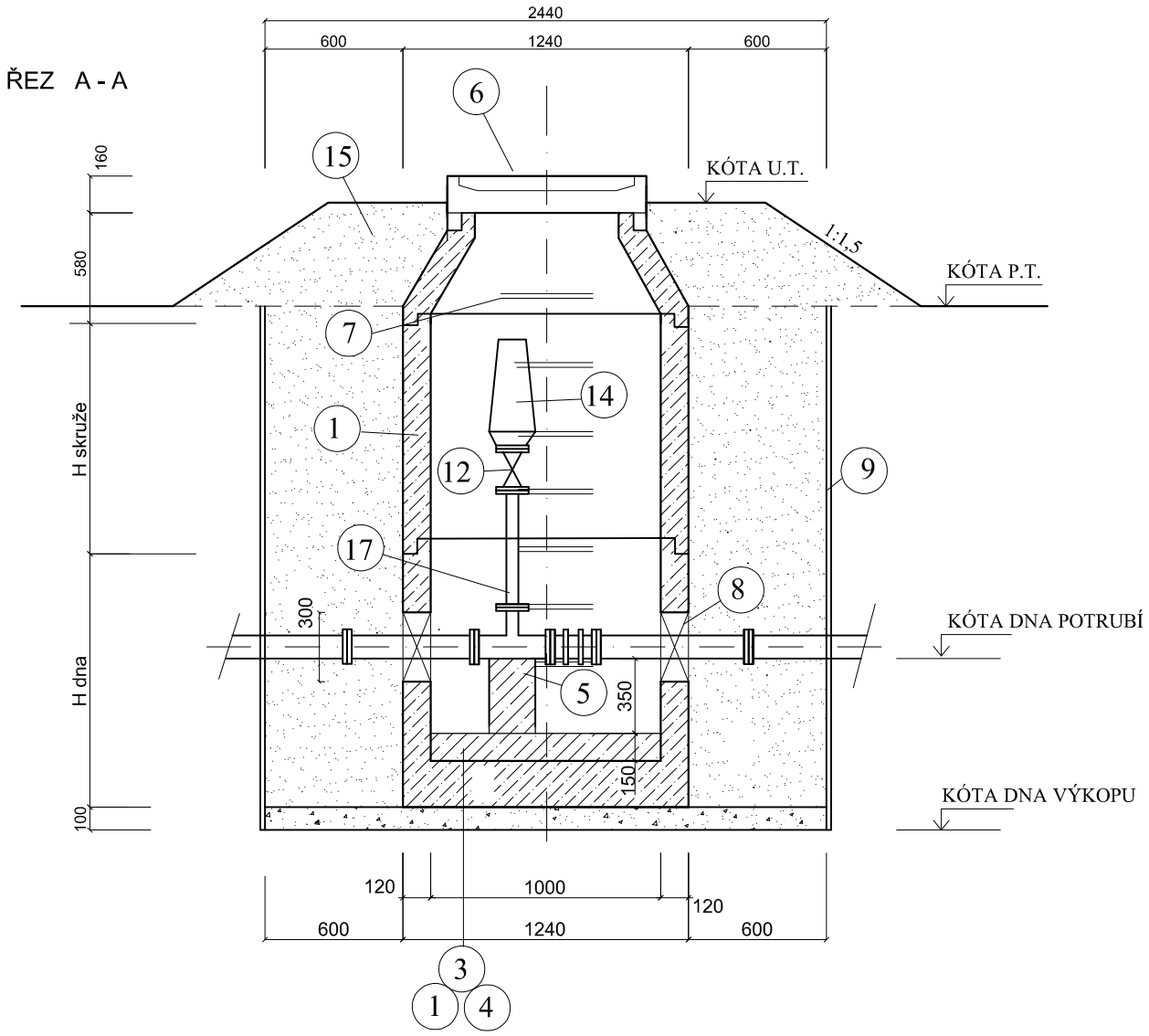

PŮDORYS

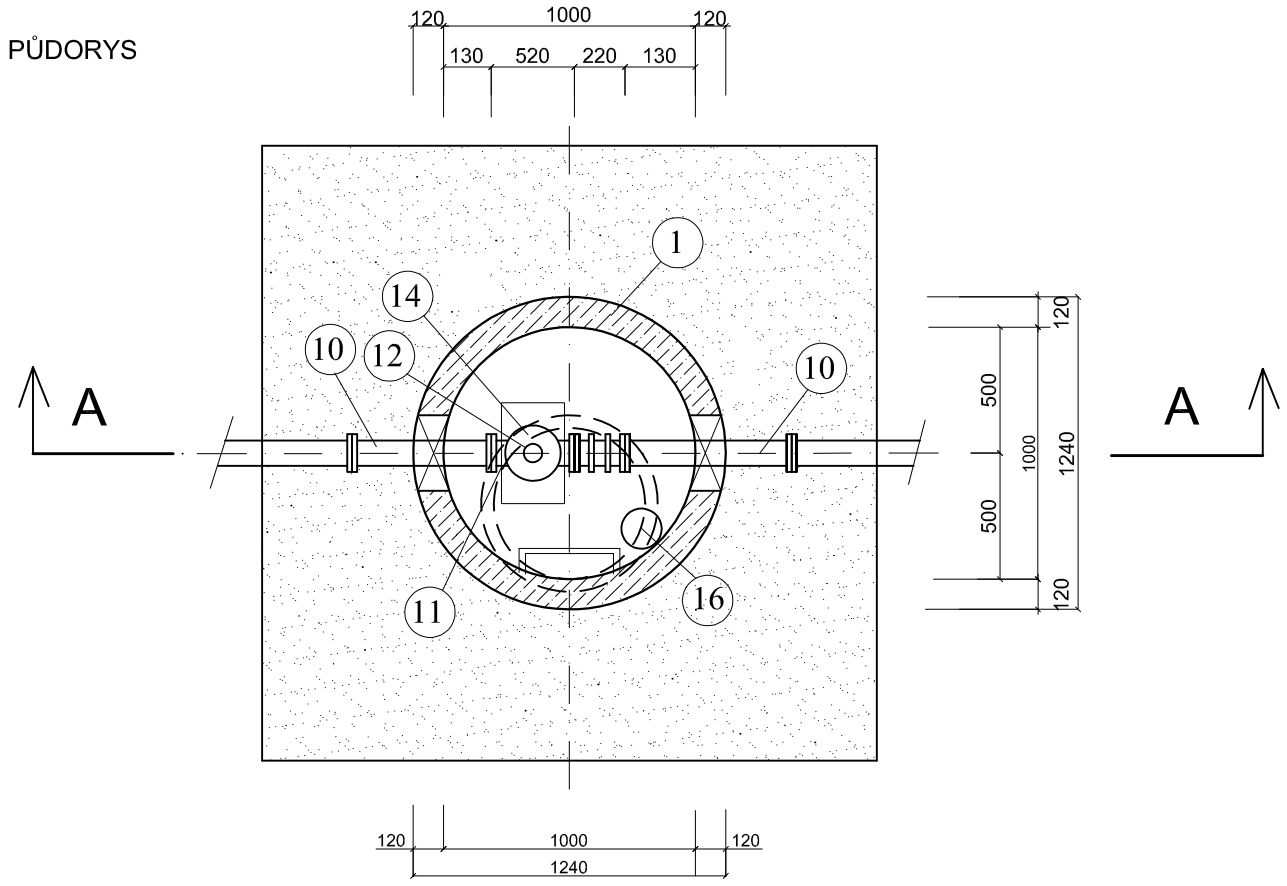

CN=Ing. Gabriela Fialková
OU=2047
serialNumber=25 39 254
ISSUER CN=PostSignum Qualified CA 2

2015.06.29 12:06:59

LEGENDA:

1 PREFABRIKOVANÁ ŠACHTA KRUHOVÁ DN 1000
BETONOVÝ POKLOP BEZ ODVĚTRÁNÍ B125
ŠACHTOVÝ KÓNUS (H1=580 mm)
ŠACHTOVÁ SKRUŽ (výška 1000 m)
ŠACHTOVÉ DNO (výška 1000 mm)
- výběr výšky šachtových skruží a dna dle hloubky uložení

3 BETONOVÁ MAZANINA tl. 150 mm BETON C 16/20,VE SPÁDU 2% DO KALOVÉ JÍMKY

4 PODKLADNÍ BETON C8/10 tl. 100 mm

5 BETONOVÉ BLOKY 250x400X350 mm, BETON C 8/10

6 BETONOVÝ POKLOP BEZ ODVĚTRÁNÍ B125

7 STUPADLA LITINOVÁ

8 PROSTUPY VE STĚNĚ (d=300 mm)

9 ZÁTAŽNÉ PAŽENÍ

10 PŘÍRUBOVÉ TROUBY DN 200

11 PŘÍRUBOVÝ T - KUS DN 200 / 80

12 E-ŠOUPÁTKO S PŘÍRUBAMI DN 80

13 MONTÁŽNÍ VLOŽKA DN 200

14 ZAVZDUŠŇOVACÍ A ODVZDUŠŇOVACÍ VENTIL PRO ODPADNÍ VODU DN 80 S INTEGROVANÝM UZÁVĚREM

15 NÁSYP

16 KALOVÁ JÍMKA ø 150 mm

17 PŘÍRUBOVÁ TRUBKA L= 0,5 m

V BLÍZKOSTI OBJEKTU BUDE VYSAZENA SIGNALIZAČNÍ TYČ

VZDUŠNÍK	DNO POTRUBÍ	DNO VÝKOPU	TERÉN	UPRAVENÝ TERÉN
VZ1	228.40	227.65	230.05	230.55
VZ2	221.49	220.74	223.14	223.64
VZ3	223.84	223.09	225.49	225.99

Zodpovědný projektant	Vypracoval	Technická kontrola
Ing. Tomáš Klikar	Ing. Tomáš Klikar	Ing. Lubor Dítě
Kraj: Pardubický	Obec: Starý Mateřov (k.ú. Starý Mateřov, k.ú. Popkovice)	

Investor: VaK Pardubice, a.s., Teplého 2014, 530 02 Pardubice

MULTIAQUA S.R.O.
VEVERKOVA 1343
500 02 HRADEC KRÁLOVÉ
multiaQua
IČO: 60113111 TEL. +420 498 500 227
DIČ: CZ 60113111 FAX +420 498 500 320

Napojení oblasti Třebosice – Starý Mateřov do kanalizace a ČOV Pardubice

Stupeň	DPS
Datum	únor 2015
Zakázkové číslo	M14/037
Formát	A3
Měřítko: 1:30	Číslo přílohy: D.1.01.1.b.08

Výkres vzdušníkové šachty

Předložená dokumentace je duševním vlastnictvím firmy Multiaqua s.r.o., Hradec Králové