MĚRNÁ ŠACHTA

ŘEZ A - A

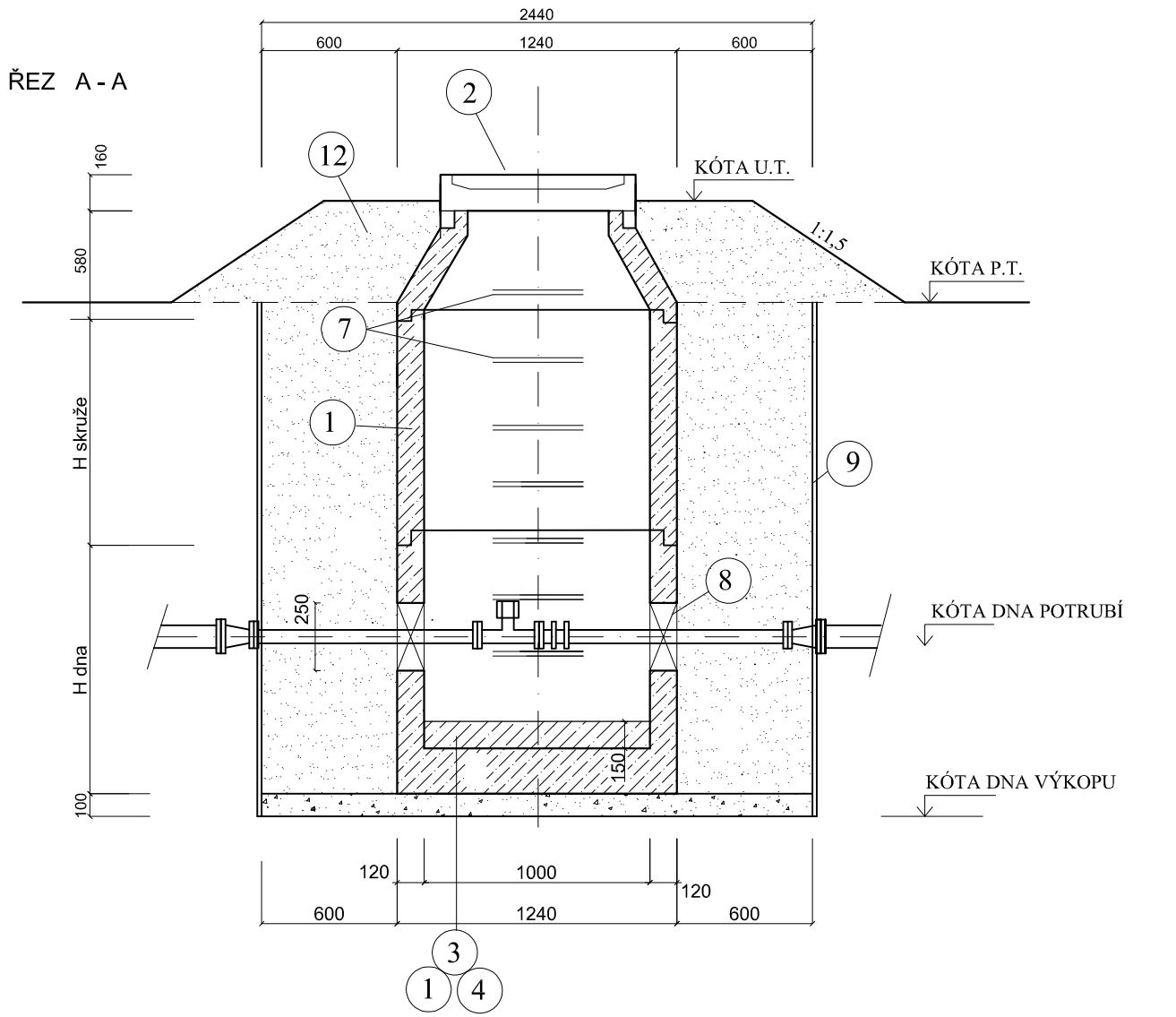

PŮDORYS

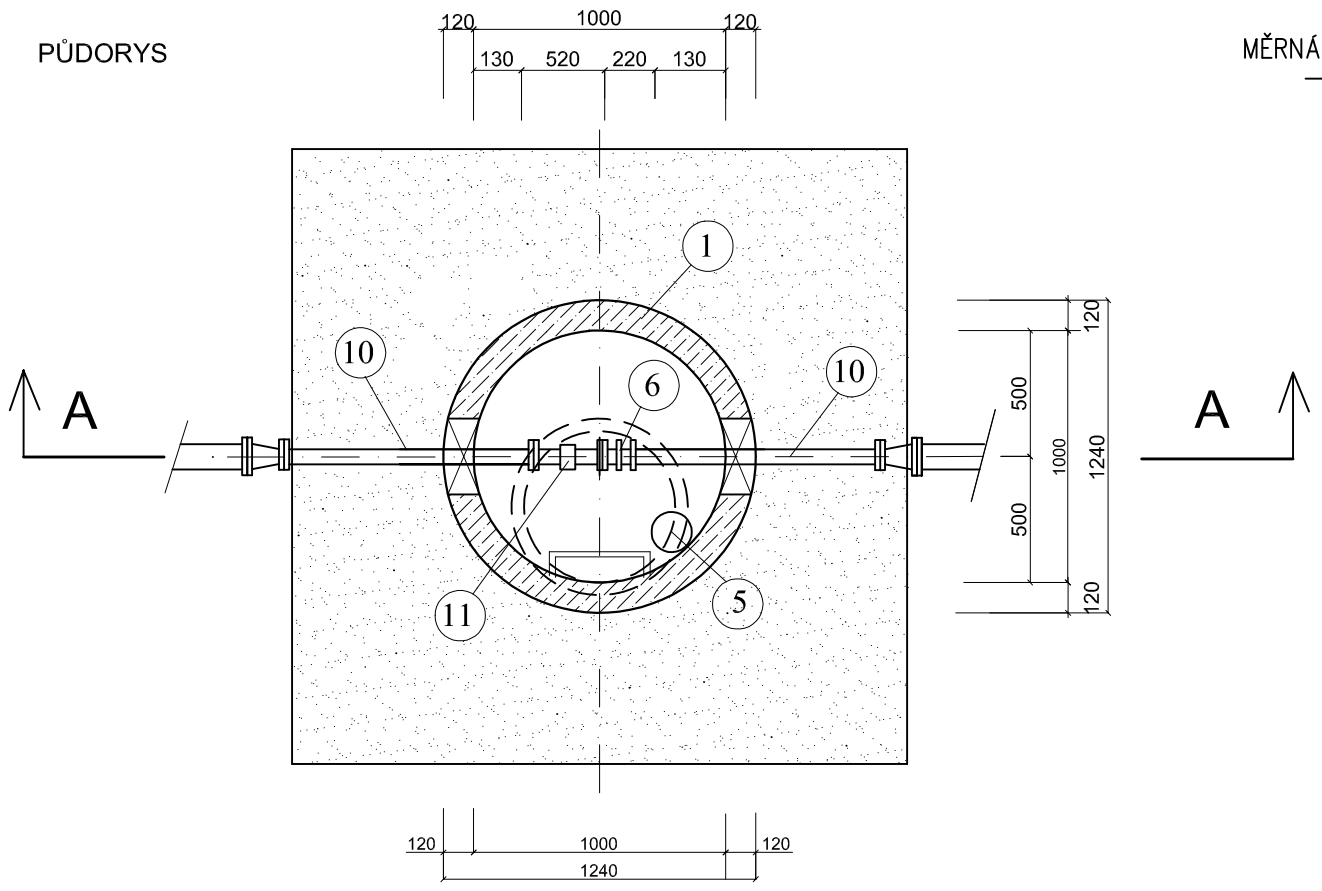

LEGENDA:

1 PREFABRIKOVANÁ ŠACHTA KRUHOVÁ DN 1000 (viz. skladba šachetních dílců)

2 ŠACHTOVÝ POKLOP LITINOVÝ, UZAMYKATELNÝ S PANTEM

3 BETONOVÁ MAZANINA tl. 150 mm BETON C 16/20,VE SPÁDU 2% DO KALOVÉ JÍMKY

4 PODKLADNÍ BETON C8/10 tl. 100 mm

5 KALOVÁ JÍMKA ø 150 mm

2 MONTÁŽNÍ VLOŽKA DN 125

7 STUPADLA LITINOVÁ

8 PROSTUPY VE STĚNĚ (d=250 mm)

9 ZÁTAŽNÉ PAŽENÍ

10 PŘÍRUBOVÉ TROUBY DN 125

11 INDUKČNÍ PRŮTOKOMĚR DN 125

12 NÁSYP

CN=Ing. Gabriela Fialková
OU=2047
serialNumber=25 39 254
ISSUER CN=PostSignum Qualified CA
2015.06.29 12:09:05

SKLADBA ŠACHETNÍCH DÍLCŮ:

ŠACHTOVÝ KÓNUS (H=580 mm)
ŠACHTOVÁ SKRUŽ (výška 500 m)
ŠACHTOVÁ SKRUŽ (výška 1000 m)
ŠACHTOVÉ DNO (výška 1000 mm)

MĚRNÁ ŠACHTA	DNO POTRUBÍ	DNO VÝKOPU	TERÉN	UPRAVENÝ TERÉN
	225.15	224.40	227.80	228.05

Zodpovědný projektant	Vypracoval	Technická kontrola
Ing. Tomáš Klikar	Ing. Tomáš Klikar	Ing. Lubor Dítě
Kraj: Pardubický	Obec: Starý Mateřov (k.ú. Starý Mateřov, k.ú. Popkovice)	
Investor: VaK Pardubice, a.s., Teplého 2014, 530 02 Pardubice		

MULTIAQUA S.R.O.
VEVERKOVA 1343
500 02 HRADEC KRÁLOVÉ
IČO: 60113111
DIČ: CZ 60113111
TEL. +420 498 500 227
FAX +420 498 500 320

Napojení oblasti Třebosice – Starý Mateřov do kanalizace a ČOV Pardubice

Stupeň	DPS
Datum	únor 2015
Zakázkové číslo	M14/037
Formát	A3
Měřítko: 1:30	Číslo přílohy: D.1.01.1.b.12

Výkres měrné šachty

Předložená dokumentace je duševním vlastnictvím firmy Multiaqua s.r.o., Hradec Králové