86/22/02

DODATEK Č.2

SMLOUVA O DÍLO

číslo: MK/1506/2021

uzavřená podle § 2586 a násl. zákona č. 89/2012 Sb., občanského zákoníku (dále jen občanský zákoník).

nedílnou součástí smlouvy o dílo jsou, v souladu s § 1751 občanského zákoníku Obchodní podmínky Vodovody a kanalizace Pardubice, a.s. (dále také jen OP), které jsou přílohou č. 1 smlouvy o dílo

I. SMLUVNÍ STRANY

1/ Objednatel: **Vodovody a kanalizace Pardubice, a. s.**
sídlo: Pardubice - Zelené předměstí, Teplého 2014, PSČ 530 02
společnost je zapsána ve Veřejném rejstříku, vedeném Krajským soudem v Hradci Králové, oddíl B, vložka 999
zastoupena: Ing. Martin Charvát – předseda představenstva
IČO: 60108631
DIČ: CZ60108631
bankovní spojení: ČSOB, a.s.
č. účtu: 17699313/0300
telefon: 466 798 411
fax: 466 304 643
e-mail: info@vakpce.cz
ve věcech smluvních oprávněni jménem objednatele jednat:
Ing. Fialková Gabriela – technická náměstkyně, Mgr. Tomáš Prorok – vedoucí technicko-investičního oddělení
ve věcech technických a ve věcech plnění této smlouvy je oprávněn jménem objednatele jednat a podepisovat:
TDS – bude určeno při podpisu smlouvy nebo zápisem do stavebního deníku

2/ Zhotovitel: **ENVI-PUR, s.r.o.**
sídlo/místo podnikání: Na Vlčovce 13/4, 160 00 Praha 6 - Dejvice
společnost je zapsána Městský soud v Praze, oddíl C, vložka 167596
zastoupena: Milanem Drdou, jednatelem
IČO: 25166077
DIČ: CZ25166077
bankovní spojení: Komerční banka, a.s.
číslo účtu: 9986490237/0100
telefon: 381 203 211
fax: není
e-mail: info@envi-pur.cz
ve věcech smluvních oprávněni jménem zhotovitele jednat a podepisovat:
Milan Drda, jednatel
ve věcech technických a ve věcech plnění této smlouvy je oprávněn jménem zhotovitele jednat a podepisovat:
Ing. Miloš Kočárník, manažer pro klíčové projekty

Smluvní strany se dohodly na následujících změnách smlouvy o dílo č. **číslo:** MK/1506/2021 ze dne 14.7.2021 (dále jen „**Smlouva**“):

1. Článek II - PŘEDMĚT SMLOUVY odst. 1 Smlouvy se doplňuje takto:

„Předmět díla se upravuje tak, že se rozšiřuje o vícepráce a ponižuje o méněpráce, které jsou specifikovány ve změnovém soupisu prací, který tvoří přílohu č. 1 Dodatku č. 2 Smlouvy.“

2. Článek IV - CENA DÍLA A PLATEBNÍ PODMÍNKY odst. 1 Smlouvy se doplňuje takto:

„Cena díla se na základě změnového listu č. 2, který tvoří přílohu č. 1 Dodatku č. 2 Smlouvy, se snižuje o 628 235,33 Kč bez DPH.

-Vícepráce dle Soupis VCP_MP do ZL č.2_říjen 2022 - 393395,33 Kč
-Méněpráce dle Soupis VCP_MP do ZL č.2_září 2022 – 360892,2 Kč
-Nedočerpaný dodatek č.1 z ZL č.1 – 660738,46 Kč

Výsledná bilance = - 628 235,33 Kč bez DPH

Celková cena díla dle SOD a po dodatku č.1 činí: 17 541 189,78 Kč bez DPH
Celková cena díla po započtení VCP/MP v dodatku č.2 činí: 16 912 954,45 Kč bez DPH.“

3. Článek X - SPOLEČNÁ A ZÁVĚREČNÁ USTANOVENÍ se doplňují takto:

a. Ostatní body a odstavce předmětné Smlouvy zůstávají tímto Dodatkem č. 1 nedotčeny.
b. Tento Dodatek je vyhotoven ve čtyřech exemplářích, z nichž každá strana obdrží dva exempláře.
c. Tento Dodatek nabývá účinnosti dnem podpisu poslední z obou předmětných smluvních stran.

9/ Přílohy Smlouvy o dílo:

Příloha č. 1 dodatku č. 2 Smlouvy o dílo – ZL č.2

Soubor příloh č. 2 - přílohy k ZL č.2

V Pardubicích dne 24.11.2022 V Praze dne 16.11.2022

Za objednatele: VODOVODY A KANALIZACE PARDUBICE, a.s. Teplého 2014, 530 02 PARDUBICE IČO 60 10 86 31 DIČ CZ60108631 OR KS HK, oddíl B, vložka 303

Za zhotovitele: ENVI-PUR, s.r.o. Na Vlčovce 13/4, 160 00 Praha 6 Provozovna: Wilsonova 420, 392 01 Soběslav Tel.: 381 203 211, fax: 381 251 739 IČO: 25166077 DIČ: CZ25166077

Ing. Martin Charvát	Milan Drda
předseda představenstva	Jednatel
Vodovody a kanalizace Pardubice, a.s.	ENVI-PUR, s.r.o.

Název stavby: ČOV Chvaletice	
Změnový list k dodatku SOD č.2	
Část stavby dotčená změnou:	SO 01.2, SO 01.5, PS01, PS03
Projekční zpracování změny:	Ne-změna se týká upřesnění řešení dle požadavků provozovatele

POPIS ZMĚNY: SO 01.2 – Stavební úpravy mechanického předčištění - dle požadavku provozovatele

Méněpráce

Pol. 44 - Poklop ze žebrovaného plechu - materiál ocel pozink – zůstane stávající
Pol. 46 - Zakrytí vany lisu pochozím roštem 6,9 m2 - materiál ocel pozink

Vícepráce

Pol. 5.1 – Rozšíření betonového fundamentu na rozměry 2150 x 1200 x 100mm (DPS: 2000 x 900 x 100mm) pod stanici přípravy flokulantu¨
Pol. 5.2 – Betonový fundament pod rozvaděč rozměry 1000 x 500 x 100mm
Pol. 5.3 – Rozšíření betonový fundament pod vřetenové čerpalo flokulantu na rozměry 800 x 320 x 100mm
Pol. 18.I – Oprava vnitřní omítky 11,2 m2 do cca 1m výšky – zvlhlé zdivo
Pol. 39.1 – Otlučení vnitřní omítky 11,2 m2 do cca 1m výšky – zvlhlé zdivo
Pol. 43.2 - L profil, materiál 1.4301 – 6m - pro osazení poklopu na stavební otvor v podlaze
Pol. 46.2 - L profil, materiál 1.4301 – 12m - pro osazení kompozit roštu zakrytí vany lisu kalu
Pol. 46.1 - Zakrytí vany lisu pochozím roštem 6,9m2– materiál kompozit

Změny vícepráce/méně práce

Pol. 43.1/43 – záměna typu materiálu (vícepráce kompozit 2 kpl, méněpráce ocel pozink 2 kpl) – bez dopadu na cenu

POPIS ZMĚNY: SO 01.5 – Ostatní dílčí stavební úpravy- dle požadavku provozovatele

Změny vícepráce/méně práce

Pol. 1.1/ Pol 1+ 2– změna technického provedení a materiálu fundamentu pod strojní zařízení (záměna beton fundament za ocelovou konstrukci) – bez dopadu na cenu

POPIS ZMĚNY: PS 01– Mechanické předčištění- dle požadavku provozovatele

Méněpráce

x

Vícepráce

Pol. 1.1.3.a – Zdvihací zařízení na popelnici atyp + rám na popelnici - Individuální kalkulace dle OP - Příloha ZL č.2, Položka č.1

POPIS ZMĚNY: PS0 03 – Biologické čištění – dle požadavku provozovatele

Méněpráce

x

Vícepráce

Pol. 3.1.1.a – Vzduchový rozvaděč, podpěry - individuální kalkulace dle OP, příloha ZL č.2, Položka č.2

Pol. 3.1.3.b – Zdvihací zařízení k čerpadlům vratného kalu – materiál ocel tř.11+ žárový pozink – absence zdvihacího zařízení v PD (kalkulace dle sazby v SOD)
Pol. 3.1.3.c – Podpěrná konstrukce k pol. 3.1.3.b – materiál ocel 1.4301– absence v PD - Indiviuální kalkulace dle OP, Přílohy - ZL č.2, Položka č.3

Ohodnocení změny	**-Vícepráce dle Soupis VCP_MP do ZL č.2_říjen 2022 - 393395,33 Kč** **-Méněpráce dle Soupis VCP_MP do ZL č.2_září 2022 – 360892,2 Kč** **-Nedočerpaný dodatek č.1 z ZL č.1 – 660738,46 Kč** **Výsledná bilance = - 628 235,33 Kč bez DPH**
Ohodnocení změny (slovy):	**Minus šestsetdvacetosmtisícdvěstětřicetpět korun třicettři haléřů**
Vliv změny na termín dokončení:	ano

Přílohy změnového listu:

-Položkový rozpočet SO 1.2, SO1.5, PS 1, PS3.

Podklady k položkám:
-Položka č. 1 – Příloha k ZL č.2 obsahující:
- Kalkulace nové sazby – tabulka dle OP
- Podklad k nové sazbě - IS č.79
- Podklad k nové sazbě - SAP č.1-4
- Podklad k nové sazbě - Dílenská dokumentace 3x

-Položka č.2 – Příloha k ZL č.2 obsahující:
- Kalkulace nové sazby – tabulka dle OP
- Podklad k nové sazbě - IS č.79
- Podklad k nové sazbě - SAP č.1

-Položka č.3 – Příloha k ZL č.2 obsahující:
- Kalkulace nové sazby – tabulka dle OP
- Podklad k nové sazbě - IS č.79
- Podklad k nové sazbě - SAP č.1

-Položka č.4 – Příloha k ZL č.2 obsahující:
- Soupis prací Položka 4.1 DSP ČOV Chvaletice – HW a SW vybavení

-Položka č.5 – Příloha k ZL č.2 obsahující:
- Soupis prací po odečtení méněprací č. D.3.-5

Za investora: Vodovody a kanalizace Pardubice,a.s. zamítnuto - doporučeno Podpis: Za investora: Vodovody a kanalizace Pardubice,a.s. ~~zamítnuto~~ - doporučeno Podpis: VODOVODY A KANALIZACE PARDUBICE, a.s. Teplého 2014, 530 02 PARDUBICE IČO 60 10 86 31 DIČ CZ60108631 OR KS HK, oddíl B, vložka 999 50 Datum:	Za zhotovitele: ~~zamítnuto~~ - doporučeno Podpis: ENVI-PUR, s.r.o. Na Vítězné 1304/160 00 Praha 6 Provozovna: Wilsonova 420, 392 01 Soběslav Tel.: 381 203 211, fax: 381 251 739 IČO: 25166077 DIČ: CZ25166077 Datum:
Za projektanta: ~~zamítnuto~~ - doporučeno Podpis: EKOEKO s.r.o. Senovážné nám. 1, 370 01 České Budějovice IČO 25184750 DIČ CZ25184750 Tel. 385 775 111 Fax 385 775 125 Datum:	Za TDI: ~~zamítnuto~~ - doporučeno Podpis: VODOVODY A KANALIZACE PARDUBICE, a.s. Teplého 2014, 530 02 PARDUBICE IČO 60 10 86 31 DIČ CZ60108631 OR KS HK, oddíl B, vložka 999 Datum:

Soupis stavebních prací, dodávek a služeb

Datum:

Název stavby: ČOV Chvaletice, úpravy strojní části a ASŘ

Zakázkové číslo: 1709-81

		Rezpočtové náklady	Kč září	Kč říjen	Zbývá	VCP Kč	MP Kč	VCP 2 Kč	MP 2 Kč
Základ pro DPH	15 %								
DPH	15 %								
Základ pro DPH	21 %	16 912 954,45							
DPH	21 %	3 551 720,00			6 476 111,70				
Cena celkem za stavbu		**20 464 674**	**1850170,56**	**1035388,24**	**5 311 748,59**	**1 233 247,76**	**188 538,98**	**393 395,33**	**360 892,20**

Rekapitulace stavebních objektů

Číslo a název objektu / provozního souboru	Cena celkem	Základ DPH 15 %	Základ DPH 21 %	DPH celkem	%	Kč září	Kč říjen	Zbývá				
SO 01.1 Stavební úpravy mechanického předčištění	276 264		228 317	47 947	14,8		752,39	78 329,43	65 114,56	50 954,42		
SO 01.2 Stavební úpravy strojního odvodnění kalu	191 747		158 469	33 278	10,3	22818,76	66042,10	69 607,66			39573,74	20750,14
SO 01.3 Sanace podzemních nádrží ČOV	1 195 401		987 934	207 466	64,1	195073,59	33142,13	0,00	1056683,2			
SO 01.4 Podkladní deska nádrže na koagulant	40 356		33 352	7 004	2,2	20250,41		9 682,22				
SO 01.5 Ostatní dílčí stavební úpravy	162 214		134 061	28 153	8,7	19827,5	19209,99	35 116,43			2442,06	2442,06
Celkem za stavbu	**1 865 981**		**1 542 133**	**323 848**	**100,0**	**257970,2612**	**119146,60**	**192 735,73**	**1 121 797,76**	**50 954,42**	**42 015,79**	**23 192,20**

Rekapitulace provozních souborů

Číslo a název objektu / provozního souboru	Cena celkem	Základ DPH 15 %	Základ DPH 21 %	DPH celkem	%							
PS 01 Mechanické předčištění	3 068 447		2 535 907	532 540	18,7			69 722	55 450	66 030	99227,5	
PS 02 Dávkování koagulantu	531 492		439 250	92 242	3,2			79 506				
PS 03 Biologické čištění	2 373 403		1 961 490	411 913	14,5	432701,54	12070,00	32 720	56000	30376,64	190052,04	
PS 04 Strojovna dmychadel a rozvod vzduchu	936 857		774 262	162 595	5,7		18247	35 031				
PS 05 Kalové hospodářství	5 404 486		4 466 517	937 969	33,0	92442	252760	4 121 315		41177,92		
PS 06.1 Elektroinstalace technologie	1 941 024		1 604 152	336 872	11,8	801866,34	148043,94	236 298				
PS 06.2 Stavební elektroinstalace	726 726		600 600	126 126	4,4	63877	44268,18	54 216				
PS 07 Instalace ASŘ	1 398 082		1 155 440	242 642	8,5	201313,42	380526,52	317 595				
Celkem za celek	**16 380 517**		**13 537 618**	**2 842 900**	**100,0**	**1592200,301**	**855915,64**	**4 946 403**	**111 450**	**137 585**	**289 280**	

Vedlejší a ostatní náklady stavby

Celkem za celek	**809 297**		**668 840**	**140 456**	**100,0**		**60 326,00**	**172 610**				

Úprava systému napájení el. Energií	**904947**	**747 890**	**157057**								**337 700**
DSP ČOV Chvaletice - HW a SW vybavení										**62 100**	

Dodatek č.1	**1 044 708,78**
Dodatek č. 2	**-628235,33**

Zbývá
6 476 111,70

Stavba :	**ČOV Chvaletice, úpravy strojní části a ASŘ**
Soubor :	**PS 01 Mechanické předčištění**

P.č.	Č. položky	Název položky	Typ	Výrobce	MJ	Množství	Cena / MJ	Celkem (Kč)	Zbývá	ZL č.2 VCP ks	ZL č.2 VCP Kč
Díl:	1.1	**Stroje a zařízení** Dodávka a montáž									
	1.1.3.a	Zdvihací zařízení na popelnici atyp + rám na popelnici - Individuální kalkulace dle OP - Příloha ZL č.2, Položka č.1			kpl	1	99 227,50			1,00	99227,5
		PS 01 MECHANICKÉ PŘEDČIŠTĚNÍ CELKEM						**2 535 907**	**69 722**		**99227,5**

Stavba :	ČOV Chvaletice, úpravy strojní části a ASŘ
Soubor :	PS 03 Biologické čištění

P.č.	Č. položky	Název položky	Typ	Výrobce	MJ	Množství	Cena / MJ	Celkem (Kč)	množství říjen	Kč říjen	Zbývá	ZL č.2 VCP ks	ZL č.2 VCP Kč	MP ks	MP Kč
Díl:	3.1	**Stroje a zařízení** Dodávka a montáž													
	3.1.1.a	Vzduchový rozvaděč, podpěry - individuální kalkulace dle OP, příloha ZL č.2, Položka č.2			kpl	2	33 441,63					2	66883,26		
	3.1.3.b	Zdvihací zařízení (přenosný jeřábek s navijákem s ručním ovládáním); včetně 1 ks kotevní patky k instalaci na podlahu; jedné sady instalačních šroubů a ostatního příslušenství. Výška jeřábku: cca 2000 mm, délka výložného ramene: 1200 mm Min. nosnost: 150 kg, max. zdvih: 7 m Materiálové provedení: jeřábek i kotevní patka - ocel tř.11; žárově zinkovaná. Účel: manipulace s čerpadlem vratného kalu **poz.3.1.3**; osazeným v kalovém zásobníku.			kpl	2	32 046,56					2	64093,12		
	3.1.3.c	Podpěrná konstrukce k jeřábku vratného kalu - individuální kalkulace dle OP, příloha ZL č.2, Položka č.3			kpl	2	29 537,83					2	59075,66		
		PS 03 BIOLOGICKÉ ČIŠTĚNÍ CELKEM						1 961 490		12070,00	32 720				
													190052,04		

Stavba :	ČOV Chvaletice, úpravy strojní části a ASŘ
Objekt :	SO 01.2 Stavební úpravy strojního odvodnění kalu

P.č.	Číslo položky	Název položky	MJ	množství	cena / MJ	celkem (Kč)	množství říjen	Kč říjen	Zbývá	VCP ks	VCP Kč	MP ks	MP Kč	
	Celkem za	*11 Přípravné a přidružené práce*				5 082,00								
Díl:	2	Základy a zvláštní zakládání												
5	278381166R00	Základ pod stroje plochy do 2,00 m2 z bet. C 25/30	m3	0,18	7 051,28	1 269,23	0,18	1269,23						
		betonový podkladní blok 2000x900x100mm:2,0*0,9*0,1		0,18										
05.I		rozšíření na rozměry: betonový podkladní blok 2150x1200x100mm:2,0*0,9*0,1			7051,28					0,078	550,00			
05.II		betonový podkladní blok 1000x500x100mm (rozvaděč)			7051,28					0,05	352,56			
05.III		betonový podkladní blok 800x320x100mm (vřetenové čerpadlo flokulantu)			7051,28					0,0256	180,51			
Díl:	61	Upravy povrchů vnitřní												
18	061 01 02	Oprava vnitřních štuků na stěnách do 20% plochy	m2	70,33	156,70	11 020,36	70,33	11020,36						
		V položce jsou zakalkulovány náklady na pomocné pracovní lešení o výšce podlahy do 1900 mm a pro zatížení do 1,5 kPa.												
		stěny:(8,55*2+5,25*2)*3,0		82,80										
		vstupní dveře:-2,0*2,4		-4,80										
		dveře:-0,9*2,0*2		-3,60										
		otvor pro dopravník:-0,6*0,8		-0,48										
		okna:-1,2*1,5*3		-5,40										
		ostění a nadpraží:(2,0+2,4*2)*0,15		1,02										
		(1,1+2,1*2)*0,3		1,59										
		(1,2+1,5*2)*0,2*3		2,52										
		plocha nových štukových omítek:-3,32		-3,32										
18.I		Oprava vnitřní omítky (nová omítka) do cca 1m výšky stěny: 8,55*1*1+5,25/2*1*1			244,78					11,2	2741,54			
	Celkem za	*61 Upravy povrchů vnitřní*				20 787,60								
Díl:	89	Ostatní konstrukce na trubním vedení												
26	089 01.2 01	Podlahová vpust plastová s přímým odtokem DN100, nerezová mřížka 150x150mm, D+M	kpl	1,00	1 016,40	1 016,40			1 016,40					nebude
		Vpust bude v provedení bez těsnicího límce pro napojení na hydroizolaci podlahy, vybavená vodní zápachovou uzávěrou a její krycí mřížka se doplní otvorem pro zaústění vypouštěcího potrubí z přípravy flokulantu.												
		Včetně obetonování a zatěsnění vpusti.												
Díl:	95	Dokončovací konstrukce na pozemních stavbách												
29	095 01.2 01	Prostup DN150 v železobetonovém stropě tl.300mm (jádrový vývrt)	kpl	2,00	1 694,00	3 388,00	2	3388						
		1x prostup pro nerezové potrubí přívodu kalu DN 100, 1x prostup pro nerezové potrubí přívodu vzduchu DN 80, včetně těsnění tmelem.												

Stavba :	ČOV Chvaletice, úpravy strojní části a ASŘ
Objekt :	SO 01.2 Stavební úpravy strojního odvodnění kalu

P.č.	Číslo položky	Název položky	MJ	množství	cena / MJ	celkem (Kč)	množství říjen	Kč říjen	Zbývá	VCP ks	VCP Kč	MP ks	MP Kč	
30	095 01.2 02	Prostup DN200 v železobetonovém stropě tl.300mm (jádrový vývrt)	kpl	1,00	2 117,50	2 117,50			2 117,50					nebude
		Prostup pro osazení podlahové vpusti.												
31	095 01.2 03	Prostup DN150 ve zděné stěně tl.400mm (jádrový vývrt)	kpl	1,00	2 117,50	2 117,50	1	2117,5						
		Prostup pro potrubí DN 80.												
	Celkem za	***95 Dokončovací konstrukce na pozemních stavbách***				**7 623,00**								
Díl:	**96**	**Bourání konstrukcí**												
39	978013191R00	Otlučení omítek vnitřních stěn v rozsahu do 100 %	m2	1,76	71,15	125,22	1,76	125,22						
		část ostění a nadpraží vstupních dveří:(2,0+2,4)*0,4		1,76										
39.1		Otlučení omítek vnitřních stěn v rozsahu do 100 % stěny: 8,55*1*1+5,25/2*1*1			71,15					11,2	796,88			
	Celkem za	***96 Bourání konstrukcí***				**13 835,29**								
Díl:	**767**	**Konstrukce zámečnické**												
43	767 01.2 01	Poklop ze žebrovaného plechu tloušťky 4 mm 850x900mm, žárově pozinkovaný, D+M	kpl	2,00	1 651,65	3 303,30			3 303,30			2	3303,3	
43.1		Poklop z kompozitu, tloušťka xxx ? 650x900mm	kpl		1651,65					2	3303,3			
43.2		L profil nerez 30x30x3mm AISI 304. 0.65*4+0,9+0,9 = 4,4m. D+M			630					6	3780			
44	767 01.2 02	Poklop ze žebrovaného plechu tloušťky 4 mm 850x1000mm, žárově pozinkovaný, D+M	kpl	2,00	4 235,00	8 470,00			8 470,00			2	8470	
46	767 01.2 04	Zakrytí vany kalolisu ocelový pozinkovaný rošt tl.30mm, D+M	m2	6,90	1 300,99	8 976,84			8 976,84			6,9	8976,84	
46.1		Zakrytí vany kalolisu kompozitový rošt tl.30mm, D+M			2943,33					6,9	20308,94			(prumer j. ceny pol. 43,44)
46.2		L profil nerez 30x30x3mm AISI 304, 3+3+2,6+2,6 = 10,6m, D+M			630,00					12	7560			
	Celkem za	***767 Konstrukce zámečnické***				**37 663,01**								
	Celkem za	***SO 01.2 Stavební úpravy strojního odvodnění kalu***				**158 468,51**		66642,10	69 607,66		39573,74		20750,14	

Stavba :	ČOV Chvaletice, úpravy strojní části a ASŘ
Objekt :	SO 01.5 Ostatní dílčí stavební úpravy

P.č.	Číslo položky	Název položky	M.J	množství	cena / M.J	celkem (Kč)	Kč červen	množství srpen	Kč srpen	množství září	Kč září	množství říjen	Kč říjen	Zbývá	VCP	MP	
Díl:	2	Základy a zvláštní zakládání															
1	278381156R00	Základ pod stroje plochy do 1,00 m2 z bet. C 25/30	m3	0,25	8 585,50	2 146,38								2 146,38		2 146,38	
		betonový podkladní blok 900x900x100mm, 3ks:0,9*0,9*0,1*3		0,25											2 442,06		náhrada za pol. 1+2
01.I		Ocel konstrukce pod Dmychadla															
2	R 273361921.1	Výztuž základů pro stroje ze svařovaných sítí průměr drátu 4,0, oka 150/150 mm	t	0,01	29 568,00	295,68								295,68		295,68	
		hmotnost svařované sítě 4/150x4/150 ... 1,35kg/m2															
		3ks:0,8*0,8*3*0,00135		0,01													
	Celkem za	*2 Základy a zvláštní zakládání*				2 442,06											
	Celkem za	*SO 01.5 Ostatní dílčí stavební úpravy*				134 060,94	34909,208		24997,82		19827,5		19209,99	35116,43	2442,06	2442,06	

Interní sdělení

č. 79 Stanovení hodinových sazeb

envi
hospodaříme s vodou

STANOVENÍ HODINOVÝCH SAZEB PRO ROK 2022 od 1. 4. 2022

ceny bez DPH		*v ENVI-PUR*	*k PRODEJI*
VÝROBNÍ hodina celkem ENVI-PUR	*Kč/hod*	480	665
Sazba hodina na MONTÁŽE mimo ENVI-PUR pro naše pracovníky	*Kč/hod*	510	700
Sazba za Dobu na cestě	*Kč/hod*	310	380
VÝROBNÍ hodina celkem pobočka ŠEBÍŘOV	*Kč/hod*	480	665
Rež hodina SERVIS v rámci ENVI-PUR	*Kč/hod*	Kč/hod	
Rež hodina na SERVIS a OPRAVY k prodeji malé ČOV *	*Kč/hod*		700
Rež. hodina SERVIS a OPRAVY k prodeji velké ČOV	*Kč/hod*		1 280
Kilometrovné na SERVIS a OPRAVY			22 Kč/km
Kilometrovné na MONTÁŽE - do výrobních kalkulací		12,0 Kč/km	
Manipulační poplatek Servis a Opravy **	*jednorázově*		400
Rež hodina PROJEKT.ČINNOSTI + TECHNOL VODY		1 000	1 450

* ČOV do vel. 16 včetně

*** manipulační poplatek v rámci interní přípravy na servisní zásah a po něm*
součástí kalkulační sazby pro rozpočtové oddělení

Předkládá: Ing. Martin Makovec, Vladimír Adamec

Datum: 6. 4. 2022

Schválil:

Jednatel

Příloha kalkulační sazby pro rozpočtové oddělení:

č.p.	NÁZEV	sazba	jednotka
1	Náklady na montáž na místě včetně očištění a moření nerezového potrubí a svarů, označení potrubí, stavby lešení, dalších přípravných a drobných prací spojených s montáží; na kontrolu a případné drobné opravy zařízení montážním dělníkem před zahájením KZ (strojní část, technol. elektro)	510	Kč/h/os
2	Demontáž a likvidace stávajícího zařízení a materiálu	510	Kč/h/os
3	Vyčištění nádrží a odstranění sedimentů	510	Kč/h/os
4	Cestovné montážních dělníků - čas strávený na cestě (strojní část, technol. elektro)	310	Kč/h/os
5	Kilometrovné pro dopravu montážních dělníků	12,00	Kč/km/cesta
6	Stravné montážních dělníků: - dojíždění 5-12h	99	Kč/den/os
7	Stravné montážních dělníků: - dojíždění 12-18h	151	Kč/den/os
8	Déle než 18 h, přespávání	237	Kč/den/os
9	Ubytování montážních dělníků	700	Kč/noc/os
1	DOPRAVA NOVÁK	20	km
2	DOPRAVA NOVÁK auto s HR	30	km
3	PRÁCE auto s HR NOVÁK	700	h
4	DOPRAVA SVATEK malá HR	40	km
5	DOPRAVA SVATEK velká HR	45	km
6	DOPRAVA SVATEK nadrozměr	50	km
7	POPLATEK NADROZMĚR	1 200	ks
8	PRÁCE auto s HR SVATEK	1 500	h
9	DOPRAVA JEŘÁB (20t)	50	km
10	DOPRAVA JEŘÁB (35t)	70	km
11	DOPRAVA JEŘÁB (50t)	100	km
12	DOPRAVA JEŘÁB (100t)	130	km
13	PRÁCE JEŘÁB (20t)	1 300	h
14	PRÁCE JEŘÁB VELKÝ (35t)	1 800	h
15	PRÁCE JEŘÁB VELKÝ (50t)	2 900	h
16	PRÁCE JEŘÁB VELKÝ (100t)	3 600	h
17	MATERIÁL NA ZAKRYTÍ	400	den
18	LEŠENÍ	1 500	den
19	PRONÁJEM WC	800	týden
20	PRONÁJEM BUŇKY	3 500	měsíc
21	PŘÍVOZ A ODVOZ (BUŇKA + WC)	14 000	kpl
22	STRAVNÉ SNÍŽENÉ (TECHNOLOG)	99	den
23	KILOMETROVNÉ (TECHNOLOG)	12	km

24	TECHNOLOG	1 000	h	prodej
25	Sazba VODNÍ PAPRSEK kalkulační	1 680	h	2 100
26	Sazba LASER produktivní čas	3 600	h	4 500
27	REVIZE jeřábek	2 500	kpl	
28	KALIBRACE parschal	17 000	kpl	
29	REVIZE elektro	8 000	kpl	
30	PRONÁJEM elektro rozvaděče	7 000	měsíc	
31	PRONÁJEM čerpadla Hidrostal	1 005	den	
32	PRONÁJEM čerpadla	190	den	
33	PRONÁJEM hadice	75	den	
34	MOŘENÍ a PASIVACE svarů (lokální)	250	m²	
35	Při moření celých komponentů (máčením) je třeba uvažovat cenu 20 Kč / kg	20	kg	

Rozdělovník: Ing. Roztočil, V. Adamec, I. Hladká, Ing. Vilím, Ing. Kubálek, J. Vyhlídka , P. Daneš, I. Rothová, H. Pospíšilová, V. Kulhánková,

Pro informaci: Ing. Hnojna, M. Drda, K. Okrouhlíková, P. Maděra

Výsledná (průběžná) kalkulace výrobku z montážní zakázky

31. 8. 2022

Montážní zakázka číslo :63 220 697

Výrobek:D2115-07-43:1 - CHVALETICE ČOV- úpravy strojní části a ASŘ- spodní díl jeřábku, nosič popeln
Plánované množství : 1,00 Zhotovené množství : 1,00 Projekt číslo : D2115

Zpracoval : Friml Adam

Poznámka:
Kreslil : Vnouček Libor

Doklad	Datum	Artikl	Popis		Množství	Mj	Zbývá	Cena za mj	Cena celkem
552208240	13.06.22	M1110322089050	Trubka 89x 5 S235 ČSN 425715 (bezešvá)		2,30	m		-477,45	-1 098,14
552207940	09.06.22	M1110324100100200	Plech 10x1000x2000 S 235		0,17	ks		-5 709,29	-970,58
552207940	09.06.22	M1110324080100200	Plech 8x1000x2000 S 235		0,12	ks		-4 813,00	-577,56
552208240	13.06.22	M106012104032	Řetěz svařovaný 4/38 DIN 763 A4		0,80	m		-82,58	-66,06
552209393	21.06.22	M1040210200300	Šroub M 20x 30 A2 580 závěsný		1,00	ks		-500,00	-500,00
552208240	13.06.22	M1050916040040	Záslepka 40x40 černá		1,00	ks		-5,33	-5,33
552208240	13.06.22	M1040410000212	Podložka 21 A2 127 pér.		1,00	ks		-2,72	-2,72
552208240	13.06.22	M1060101025025015	Jekl 25x25x1.5/ 5000mm AISI 304		0,50	m		-132,32	-66,16
552208240	13.06.22	M1060101040040020	Jekl 40x40x 2 AISI 304		1,60	m		-236,95	-379,12
552208240	13.06.22	M1060101080060040	Jekl 80x60x 4 AISI 304		1,60	m		-955,32	-1 528,51
552208240	13.06.22	M1060101040040020	Jekl 40x40x 2 AISI 304		0,50	m		-236,94	-118,47
552207940	09.06.22	M1060106150100200	Plech 15x1000x2000 AISI 304		0,03	ks		-21 824,33	-654,73
552207940	09.06.22	M1060106060100200	Plech 6x1000x2000 AISI 304 1D		0,40	ks		-10 959,50	-4 383,80
552207940	09.06.22	M1060106030100200	Plech 3x1000x2000 AISI 304 2B		0,15	ks		-6 082,40	-912,36
					11,17	**ks**			**-11 263,54**
Materiál CELKEM									**-11 263,54**
552208896	16.06.22	120	Lukáš Martin / Vodní paprsek-řezání		70,00	Minuta	-133,00	-28,00	-1 960,00
552208944	16.06.22	120	Lukáš Martin / Vodní paprsek-řezání		64,00	Minuta	-133,00	-28,00	-1 792,00
			Plánované množství	*1,00*	**134,00**	**Minuta**			**-3 752,00**
552208895	16.06.22	121	Lukáš Martin / Vodní paprsek / Laser – programování		70,00	Minuta	-69,00	-11,67	-816,90
			Plánované množství	*1,00*	**70,00**	**Minuta**			**-816,90**
552208868	16.06.22	122	Lukáš Martin / Vodní paprsek / Laser – manipulace		41,00	Minuta	-355,00	-8,00	-328,00
552208935	16.06.22	122	Lukáš Martin / Vodní paprsek / Laser – manipulace		71,00	Minuta	-355,00	-8,00	-568,00
552208945	16.06.22	122	Lukáš Martin / Vodní paprsek / Laser – manipulace		9,00	Minuta	-355,00	-8,00	-72,00
552209018	17.06.22	122	Lukáš Martin / Vodní paprsek / Laser – manipulace		235,00	Minuta	-355,00	-8,00	-1 880,00
			Plánované množství	*1,00*	**356,00**	**Minuta**			**-2 848,00**
552209353	21.06.22	8010	Vaněk Jakub / R0010-PRÁCE-výroba KOVO		4,72	hod	-3,32	-480,00	-2 264,16
552209534	22.06.22	8010	Pazdera Petr / R0010-PRÁCE-výroba KOVO		1,92	hod	-3,32	-480,00	-920,16
552209541	22.06.22	8010	Pazdera Petr / R0010-PRÁCE-výroba KOVO		0,65	hod	-3,32	-480,00	-312,00
552209550	22.06.22	8010	Pazdera Petr / R0010-PRÁCE-výroba KOVO		0,63	hod	-3,32	-480,00	-303,84
552209589	22.06.22	8010	Pazdera Petr / R0010-PRÁCE-výroba KOVO		1,18	hod	-3,32	-480,00	-567,84
552209729	23.06.22	8010	Brom Jaroslav / R0010-PRÁCE-výroba KOVO		4,43	hod	-3,32	-480,00	-2 127,84
552209800	24.06.22	8010	Brom Jaroslav / R0010-PRÁCE-výroba KOVO		4,78	hod	-3,32	-480,00	-2 295,84
			Plánované množství	*15,00*	**18,32**	**hod**			**-8 791,68**
552211825	22.06.22	8035	R0035-ZINKOVÁNÍ -DOD.FA.		5 906,05	CZK	-4626,05	-1,00	-5 906,05
			Plánované množství	*1 280,00*	**5 906,05**	**CZK**			**-5 906,05**
552212928	20.07.22	8037	R0037-SUBDODÁVKY-DOPRAVA		743,75	CZK	456,25	-1,00	-743,75
			Plánované množství	*1 200,00*	**743,75**	**CZK**			**-743,75**
Práce CELKEM									**-22 858,38**

Výsledná (průběžná) kalkulace výrobku z montážní zakázky

31. 8. 2022

63220697	07.06.22	123	Laser- řezání	1,00 Minuta	60,00	-60,00
63220697	07.06.22	301	Mezioperační kontrola - provádí OTK	1,00 Minuta		
63220697	07.06.22	305	Dokončená kooperace	1,00 Minuta		
63220697	07.06.22	310	Výstupní kontrola + příjem na sklad	1,00 Minuta		
63220697	07.06.22	600	Odvoz výrobku na sklad	1,00 Minuta		
63220697	07.06.22	8010	R0010-PRÁCE-výroba KOVO	1,00 hod	480,00	-480,00
63220697	07.06.22	8013	R0013-MOŘENÍ - DODDAV. FAKTURY	1,00 CZK	1,00	-1,00
Práce bez výdeje CELKEM						**-541,00**
Náklady Montážní zakázky CELKEM					**-34 121,92**	**-34 121,92**
56221157	01.07.22	D2115-07-43:1	CHVALETICE ČOV- úpravy strojní části a ASŘ- spodní díl jeřábku, nosič popelnice	1,00	21 052,21	21 052,21
				1,00		**21 052,21**
Výrobek CELKEM						**21 052,21**
Výnosy Montážní zakázky CELKEM					**21 052,21**	
Standardní cena z kmenových dat artiklů:						**21 052,21**

ENVI-PUR, s.r.o.

Na Vlčovce 13/4, 160 00 Praha 6, CZ

Kusovník

Kód produktu:	H7ZZP200-H	Datum:	06/09/2022
Popis produktu:	Zdvihací zařízení ZZP200-horr	Čas:	12:53
Množství:	1	Uživatel:	Cvígr Filip
Typ:	Výroba	DIČ:	CZ25166077

#	Artikl	Popis artiklu	MJ	Množství	Zásoba	Sklad	Cena za kus	Celkem
1	M10226060120	Kulatina polyamid litý PA6 přírodní 120	m	0,04		021-1	3.601,00	144,04
2	M1040320000101	Matice M 10 VZ 985 8.8 pojistná	ks	2	495	021-1	0,60	1,20
3	M104032000008	Matice M 8 VZ 934 8.8	ks	4	1.249	021-1	0,36	1,44
4	M115060000010	Naviják lanový LN-ULS/0,5t/10m lano Brano obj. číslo 123-214001-020-D	ks	1	3	021-1	4.782,00	4.782,00
5	M104055003012	Nýt 4x12 AL/AL 7337 Bralo	ks	2	1.003	021-1	0,72	1,44
6	M10303004824	Páska smrš. 4,8/2,4 červená	ks	0,05	2,7	021-1	14,96	0,748
7	M1110313040080	Pásovina 40x 8 S 235	m	0,8	9,5	021-1	80,81	64,648
8	M1110324060100200	Plech 6x1000x2000 S 235	ks	0,015	4,173	044-1	5.529,60	82,944
9	M1110324010100200	Plech 1x1000x2000 S235	ks	0,002	1	021-1	544,00	1,088
10	M104042000010	Podložka 10.5 VZ 125	ks	2	1.676	021-1	0,44	0,88
11	M104042000017	Podložka 17 VZ 125	ks	6	1.061	021-1	1,05	6,30
12	M104042000008	Podložka 8.4 VZ 125	ks	4	1.298	021-1	0,17	0,68
13	M106022108028	Řetěz pevnostní 8x28 žárový zinek ČSN 023222	m	1,3	15,5	021-1	108,40	140,92
14	M106012400050	Svorka lanová 5 DIN741 A4	ks	4	108	021-1	17,35	69,40
15	M1040220100601	Šroub M 10x60 VZ 931 8.8	ks	2	35	021-1	3,96	7,92
16	M104022008025	Šroub M 8x25 VZ 933 8.8	ks	4	366	021-1	1,42	5,68
17	M109080000000	Štítek samolepící - Nosnost-max.200kg	ks	2	55	021-1	24,00	48,00
18	M1110322076063	Trubka 76x 6.3 S 235 ČSN 425715 (bezešvá)	m	1,51	22	021-1	499,05	753,5655
19	M1110322089050	Trubka 89x 5 S235 ČSN 425715 (bezešvá)	m	0,04	7,3	021-1	469,61	18,7844
20	M11103040016	Tyč kruhová 16 S 235	m	0,22	42	021-1	53,20	11,704
21	M11103040018	Tyč kruhová 18 S 235	m	0,022	5	021-1	38,86	0,85492
22	M1110318080000	U-profil 80 S 235	m	1,2	17	021-1	295,66	354,792
23	M104102004078	Závlačka pružinová 4x78 FeZN DIN 11024	ks	4	187	021-1	8,40	33,60
24	8010	R0010-PRÁCE-výroba KOVO		4,4		021-1	480,00	2.112,00
25	301	Mezioperační kontrola - provádí OTK		1		021-1	0,00	0,00
26	8037	R0037-SUBDODÁVKY-DOPRAVA		200		021-1	1,00	200,00
27	8035	R0035-ZINKOVÁNÍ -DOD.FA.		714		021-1	1,00	714,00
28	305	Dokončená kooperace		1		021-1	0,00	0,00
29	310	Výstupní kontrola + příjem na sklad		1		021-1	0,00	0,00
30	600	Odvoz výrobku na sklad		1		021-1	0,00	0,00
31	8010	R0010-PRÁCE-výroba KOVO		2		021-1	480,00	960,00
32	122	Vodní paprsek / Laser – manipulace		1		021-1	8,00	8,00
33	121	Vodní paprsek / Laser – programování		1		021-1	11,67	11,67
34	120	Vodní paprsek-řezání		1		021-1	28,00	28,00
35	123	Laser- řezání		1		021-1	60,00	60,00

Komponenty celkem:	**10.626,30 CZK**
Nadřazená cena:	**10.626,30 CZK**

ENVI-PUR, s.r.o.

Na Vlčovce 13/4, 160 00 Praha 6, CZ

Kusovník

Kód produktu:	H7ZZP200-S	Datum:	06/09/2022
Popis produktu:	Zdvihací zařízení ZZP200-spo(	Čas:	12:54
Množství:	1	Uživatel:	Cvígr Filip
Typ:	Výroba	DIČ:	CZ25166077

#	Artikl	Popis artiklu	MJ	Množství	Zásoba	Sklad	Cena za kus	Celkem
1	M1110324080100200	Plech 8x1000x2000 S 235	ks	0,03	0,577	044-1	4.608,00	138,24
2	M1110324100100200	Plech 10x1000x2000 S 235	ks	0,035	0,335	044-1	4.251,00	148,785
3	122	Vodní paprsek / Laser – manipulace		1		021-1	8,00	8,00
4	121	Vodní paprsek / Laser – programování		3		021-1	11,67	35,01
5	120	Vodní paprsek-řezání		1		021-1	28,00	28,00
6	M1040650121825	Kotva 12x18/25 TRIGA ZE VZ 50698	ks	4	90	021-1	138,60	554,40
7	M104055003012	Nýt 4x12 AL/AL 7337 Bralo	ks	2	1.003	021-1	0,72	1,44
8	M11606000010A	Svařecí drát WELD G3Si 1mm- black 15kg	ks	0,02	12	021-1	523,50	10,47
9	M1110322089050	Trubka 89x 5 S235 ČSN 425715 (bezešvá)	m	1,5	7,3	021-1	469,61	704,415
10	8010	R0010-PRÁCE-výroba KOVO		1,1		021-1	480,00	528,00
11	301	Mezioperační kontrola - provádí OTK		1		021-1	0,00	0,00
12	8037	R0037-SUBDODÁVKY-DOPRAVA		200		021-1	1,00	200,00
13	8035	R0035-ZINKOVÁNÍ -DOD.FA.		462		021-1	1,00	462,00
14	305	Dokončená kooperace		1		021-1	0,00	0,00
15	310	Výstupní kontrola + příjem na sklad		1		021-1	0,00	0,00
16	600	Odvoz výrobku na sklad		1		021-1	0,00	0,00
17	123	Laser- řezání		5		021-1	60,00	300,00

Komponenty celkem: **3.118,76 CZK**

Nadřazená cena: **2.908,20 CZK**

Vytištěno ze SAP Business One

#	Typ	Operace	Popis operace	Číslo	Popis	Základ	Plán (Skutečnost)	Vydáno	Na skladě	Disponibilní	Název MJ	Kalkulační cena	Cena celkem
9	Artik	130		M10406501	Kotva 12x18/25 TRIGA ZE VZ 50698	6	6		90	84	ks	138,6	831,6
11	Artik	130		M10601220	Třmen 10 nerez AN.9076/A4 Akros 10907604100000	1	1		20	19	ks	104,96	104,96

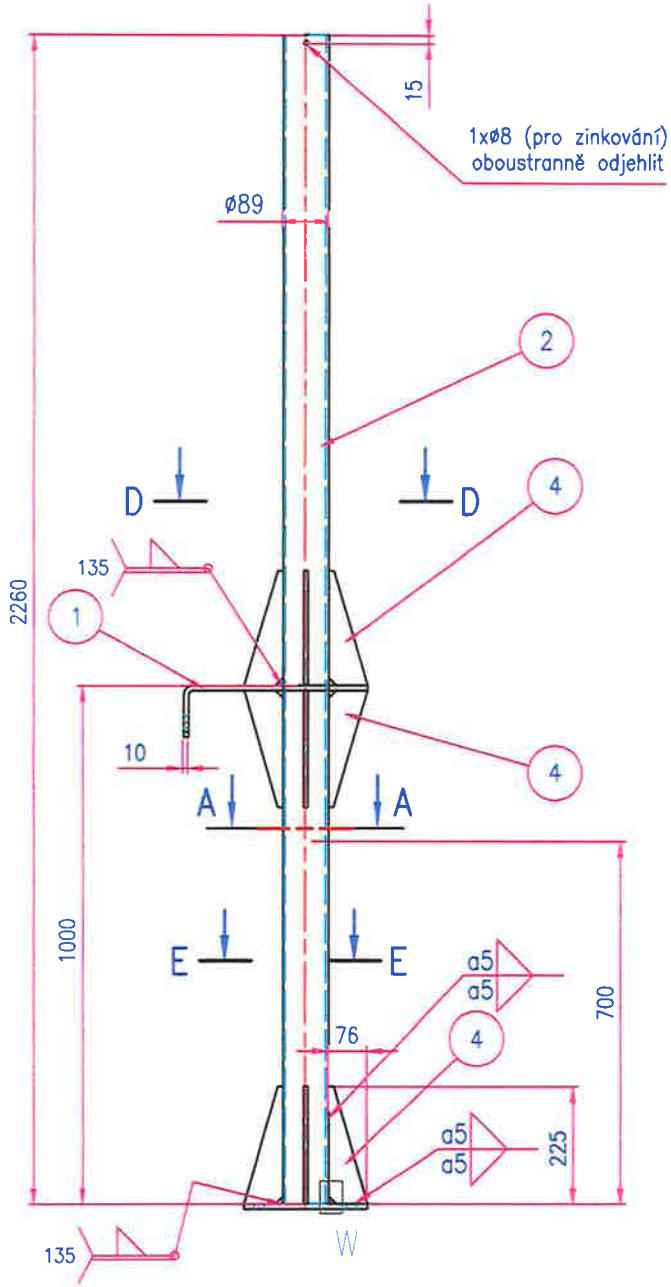

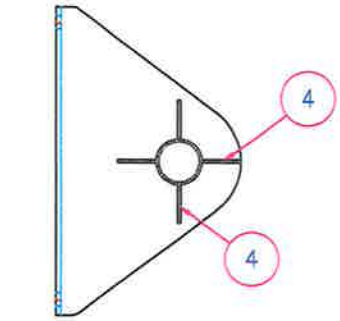

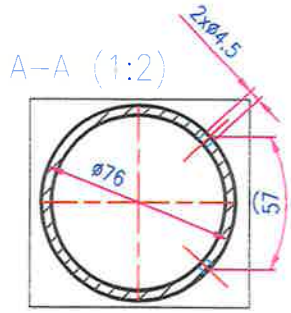

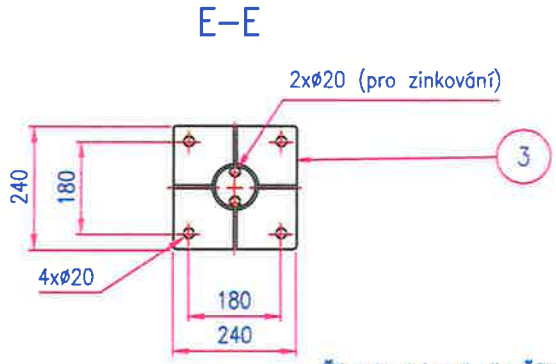

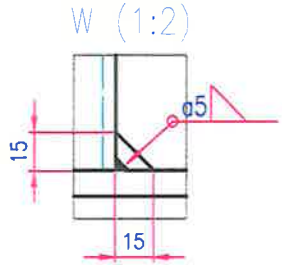

Žárově zinkovat dle ČSN EN ISO 1461
Netolerované rozměry dle ČSN ISO 2768–c

Otvory pro nýtování štítku pročistit vrtákem ø4,2

Poz	Ks	Popis	Rozměr	Materiál	Pozn.
4	12	Plech 8x1000x2000 S 235		225x76mm	výpalek
3	1	Plech 10x1000x2000 S 235			výpalek
2	1	Trubka 89x 5 S235 ČSN 425715 (bezešvá)	2260mm		M1110322089050
1	1	Boční držák			D2115–150–1

Ks/kpl: 1	Dle ISO:	Číslo výrobní zakázky:	envipur
Platnost od: 1.6.2022	Projekt/Zakázka odběratele: ČOV Chvaletice	Revize: / Hmotnost:	Měřítko: 1:10 / List:
Kreslil: Vnouček	Popis: Spodní díl – jeřábku	Číslo výkresu: D2115–150	
Schv.: Ing. Kubůlek			

Jeřábek pro popelnice

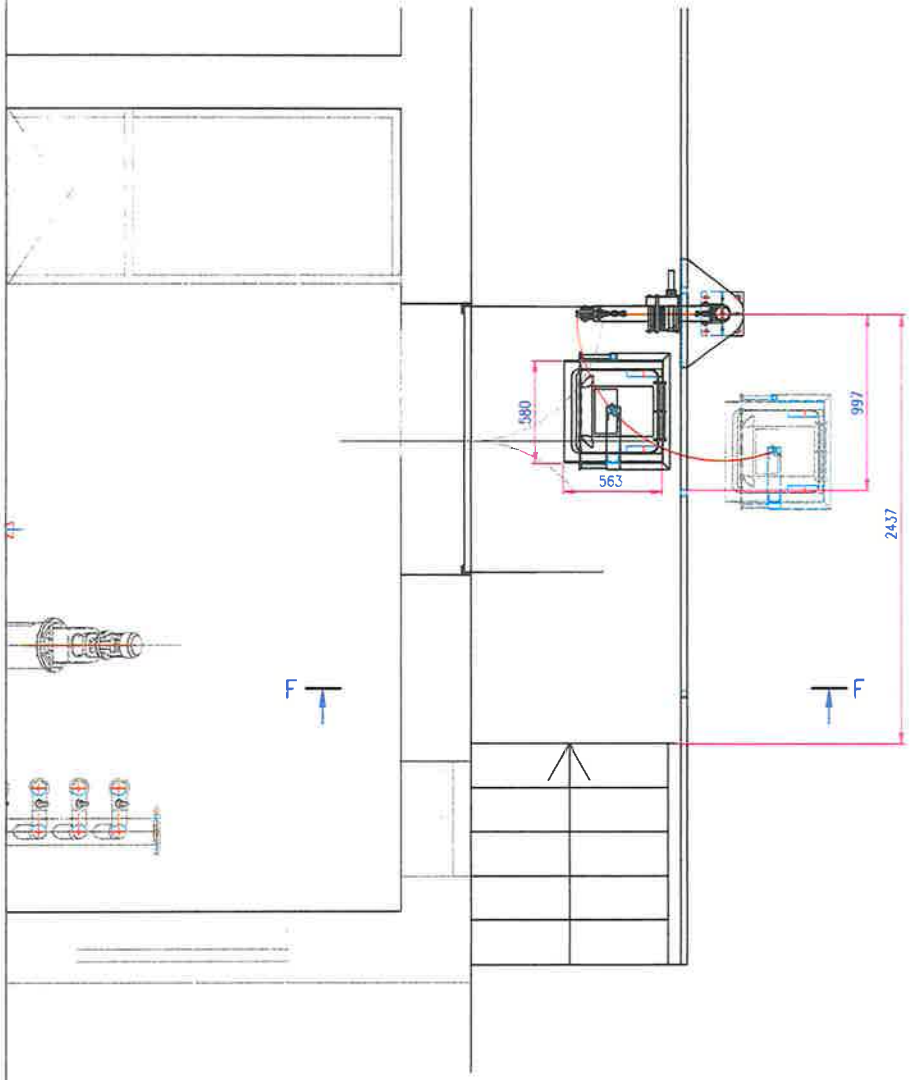

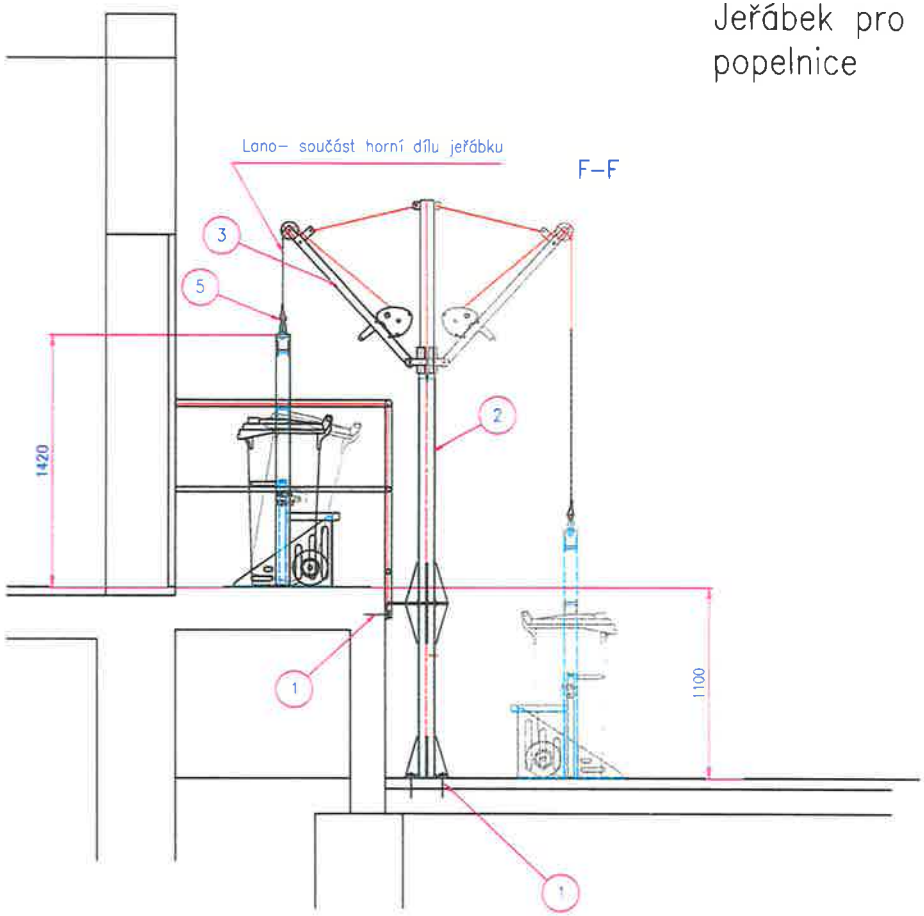

Poz	Ks	Popis	Rozměr	Materiál	Pozn.
5	1	Třmen 10 nerez AN.9076/A4 Akros 10907604100000			M106012200207
3	1	Horní díl jeřábku ZZP 200			H7ZZP200–H
2	1	Spodní díl–jeřábku			D2115–150
1	6	Kotva 12x18/25 TRIGA ZE VZ 50698			M1040650121825

Ks/kpl 1	Dle ISO:	Číslo výrobní zakázky:	envipur
Platnost od: 1.6.20222	Projekt/Zakázka odběratele: ČOV Chvaletice	Revize:	Měřítko: 1:20
Kreslil: Vnouček	Popis: Jeřáb na popelnice	Číslo výkresu: D2115–152	
Schv.: Ing. Kubálek			

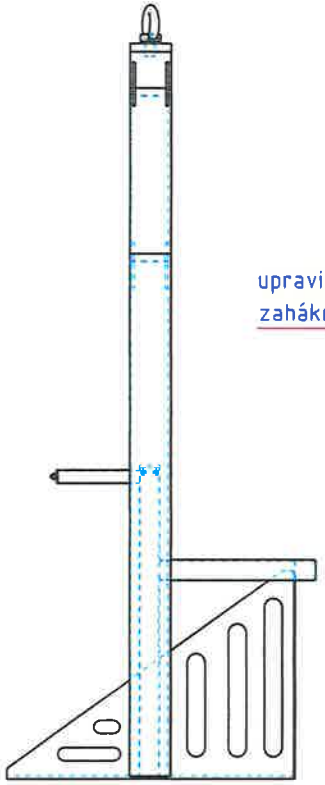

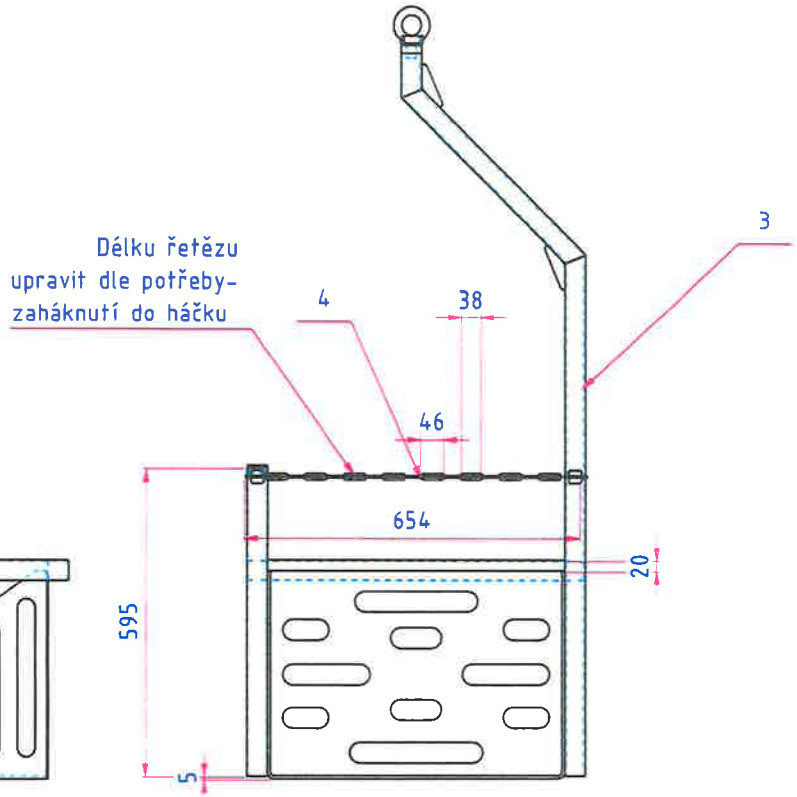

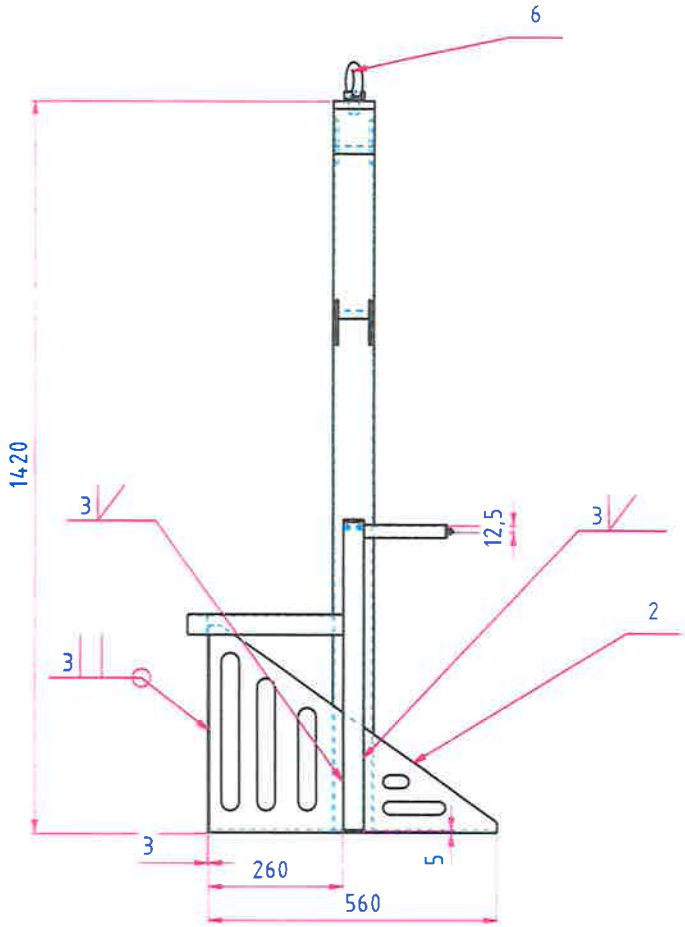

B (1 : 5)

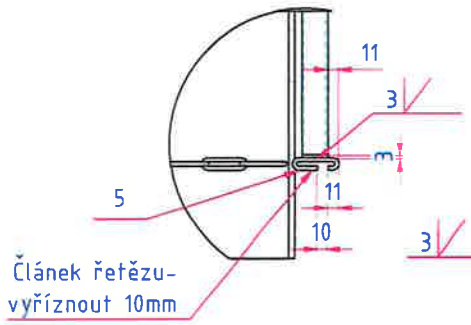

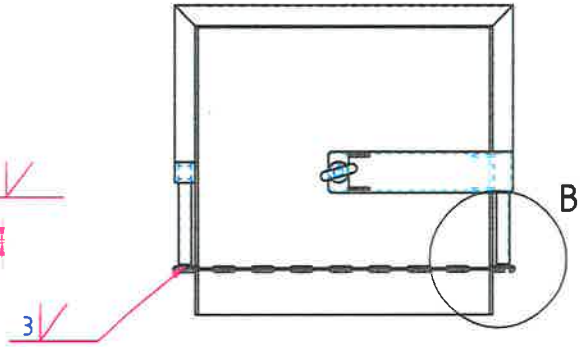

Poz.	Ks	Popis	Polotovar	Délka	Šířka	Skl.č.polotovaru	Číslo výkresu
8	1		Podložka 21 A2 127 pér.			M1040410000212	
7	1		Záslepka 40x40 černá			M1050916040040	
6	1		Šroub M 20x 30 A2 580 očko			M1040210200300	
5	1		Řetěz svařovaný 4/38 DIN 763 A4	46 mm		M106012104032	
4	1		Řetěz svařovaný 4/38 DIN 763 A4	660 mm		M106012104032	
3	1	Rám uchycení					D2115-215-1-1.0
2	1	Vana					D2115-215-1-2
1	1	Záda					D2115-215-1-3

Ks/Kpl: 1	Dle ISO: 2768-cK	Číslo výrobní zakázky:	envi pur
Platnost od: 01.06.2022	Projekt/Zakázka odběratele: D2115-ČOV-Chvaletice	Revize:	Hmotnost: 44,34 kg; Měřítko: 1 : 10; List: 1/1
Kreslil: VNOUCEKL	Popis: Nosič popelnice	Číslo výkresu: D2115-215-1-0	
Schválil: Ing. Kubálek			

Cesta souboru: C:\Users\vnoucekl\Documents\ENVI-PUR_Zalohovane\D2115 ČOV Chvaletice\08. nosič popelnice\D2115-215-1-0_Nosič popelnice.idw

1.1.3.a - Zdvihací zařízení na popelnici atyp + rám na popelnici - Individuální kalkulace dle OP - Příloha ZL č.2, Položka č.1

1	Přímý materiál							19646,73	SAP č.: horní díl + spodní díl jeřábku atyp vč. rám popelnice + kotvy, třmeny
2	Mzdy							30118,05	SAP č.1, SAP č.2 - jen práce, IS č.79 - Kalkulační sazby (montáž 8x510 Kč)
3	Odvody							10541,3175	
4	Stroje								
5	Ostatní přímé náklady		Doprava	270km	12Kč/km			3240	mapy.cz
6	Přímé zpracovací náklady							43899,3675	
	Přímé náklady							63546,0975	
7	Režie výrobní							21510,69008	
8	Režie správní							11852,82923	
	Nepřímé náklady							33363,5193	
	Náklady celkem							96909,6168	
9	Zisk							2317,886604	
10	Nekalkulované náklady								
	Jednotková cena celkem							99227,5034	

Interní sdělení

č. 79 Stanovení hodinových sazeb

envi
hospodaříme s vodou

STANOVENÍ HODINOVÝCH SAZEB PRO ROK 2022 od 1. 4. 2022

ceny bez DPH		*v ENVI-PUR*	*k PRODEJI*
VÝROBNÍ hodina celkem ENVI-PUR	*Kč/hod*	480	665
Sazba hodina na MONTÁŽE mimo ENVI-PUR pro naše pracovníky	*Kč/hod*	510	700
Sazba za Dobu na cestě	*Kč/hod*	310	380
VÝROBNÍ hodina celkem pobočka ŠEBÍŘOV	*Kč/hod*	480	665
Rež hodina SERVIS v rámci ENVI-PUR	*Kč/hod*	Kč/hod	
Rež hodina na SERVIS a OPRAVY k prodeji malé ČOV *	*Kč/hod*		700
Rež. hodina SERVIS a OPRAVY k prodeji velké ČOV	*Kč/hod*		1 280
Kilometrovné na SERVIS a OPRAVY			22 Kč/km
Kilometrovné na MONTÁŽE - do výrobních kalkulací		12,0 Kč/km	
Manipulační poplatek Servis a Opravy **	*jednorázově*		400
Rež hodina PROJEKT.ČINNOSTI + TECHNOL VODY		1 000	1 450

* ČOV do vel. 16 včetně

*** manipulační poplatek v rámci interní přípravy na servisní zásah a po něm* součástí kalkulační sazby pro rozpočtové oddělení

Předkládá: Ing. Martin Makovec, Vladimír Adamec

Datum: 6. 4. 2022

Schválil:

.....
Jednatel

Příloha kalkulační sazby pro rozpočtové oddělení:

č.p.	NÁZEV	sazba	jednotka
1	Náklady na montáž na místě včetně očištění a moření nerezového potrubí a svarů, označení potrubí, stavby lešení, dalších přípravných a drobných prací spojených s montáží; na kontrolu a případné drobné opravy zařízení montážním dělníkem před zahájením KZ (strojní část, technol. elektro)	510	Kč/h/os
2	Demontáž a likvidace stávajícího zařízení a materiálu	510	Kč/h/os
3	Vyčištění nádrží a odstranění sedimentů	510	Kč/h/os
4	Cestovné montážních dělníků - čas strávený na cestě (strojní část, technol. elektro)	310	Kč/h/os
5	Kilometrovné pro dopravu montážních dělníků	12,00	Kč/km/cesta
6	Stravné montážních dělníků: - dojíždění 5-12h	99	Kč/den/os
7	Stravné montážních dělníků: - dojíždění 12-18h	151	Kč/den/os
8	Déle než 18 h, přespávání	237	Kč/den/os
9	Ubytování montážních dělníků	700	Kč/noc/os
1	DOPRAVA NOVÁK	20	km
2	DOPRAVA NOVÁK auto s HR	30	km
3	PRÁCE auto s HR NOVÁK	700	h
4	DOPRAVA SVATEK malá HR	40	km
5	DOPRAVA SVATEK velká HR	45	km
6	DOPRAVA SVATEK nadrozměr	50	km
7	POPLATEK NADROZMĚR	1 200	ks
8	PRÁCE auto s HR SVATEK	1 500	h
9	DOPRAVA JEŘÁB (20t)	50	km
10	DOPRAVA JEŘÁB (35t)	70	km
11	DOPRAVA JEŘÁB (50t)	100	km
12	DOPRAVA JEŘÁB (100t)	130	km
13	PRÁCE JEŘÁB (20t)	1 300	h
14	PRÁCE JEŘÁB VELKÝ (35t)	1 800	h
15	PRÁCE JEŘÁB VELKÝ (50t)	2 900	h
16	PRÁCE JEŘÁB VELKÝ (100t)	3 600	h
17	MATERIÁL NA ZAKRYTÍ	400	den
18	LEŠENÍ	1 500	den
19	PRONÁJEM WC	800	týden
20	PRONÁJEM BUŇKY	3 500	měsíc
21	PŘÍVOZ A ODVOZ (BUŇKA + WC)	14 000	kpl
22	STRAVNÉ SNÍŽENÉ (TECHNOLOG)	99	den
23	KILOMETROVNÉ (TECHNOLOG)	12	km

24	TECHNOLOG	1 000	h	prodej
25	Sazba VODNÍ PAPRSEK kalkulační	1 680	h	2 100
26	Sazba LASER produktivní čas	3 600	h	4 500
27	REVIZE jeřábek	2 500	kpl	
28	KALIBRACE parschal	17 000	kpl	
29	REVIZE elektro	8 000	kpl	
30	PRONÁJEM elektro rozvaděče	7 000	měsíc	
31	PRONÁJEM čerpadla Hidrostal	1 005	den	
32	PRONÁJEM čerpadla	190	den	
33	PRONÁJEM hadice	75	den	
34	MOŘENÍ a PASIVACE svarů (lokální)	250	m²	
35	Při mořeni celých komponentů (máčením) je třeba uvažovat cenu 20 Kč / kg	20	kg	

Rozdělovník: Ing. Roztočil, V. Adamec, I. Hladká, Ing. Vilím, Ing. Kubálek, J. Vyhlídka , P. Daneš, I. Rothová, H. Pospíšilová, V. Kulhánková,

Pro informaci: Ing. Hnojna, M. Drda, K. Okrouhlíková, P. Maděra

3.1.1.a - Vzduchový rozvaděč, podpěry - individuální kalkulace dle OP, příloha ZL č.2, Položka č.2

1	Přímý materiál						15755,38	SAP č.1 - jen materiál
2	Mzdy						18491,72	SAP č.2 - práce výroba, IS č.79 - Kalkulační sazby (montáž 8x510 Kč)
3	Odvody						6472,102	
4	Stroje							
5	Ostatní přímé náklady		Doprava	270km	12Kč/km		3240	mapy.cz
6	**Přímé zpracovací náklady**						28203,822	
	Přímé náklady						43959,202	
7	Režie výrobní						13819,87278	
8	Režie správní						7615,03194	
	Nepřímé náklady						21434,90472	
	Náklady celkem						65394,10672	
9	Zisk						1489,161802	
10	Nekalkulované náklady							
	Cena celkem						**66883,26852**	

	Jednotková cena celkem					33441,63426

Výsledná (průběžná) kalkulace výrobku z montážní zakázky

23.09.2022

Montážní zakázka číslo :63 212 764

Výrobek:D2115-03-43:2 - CHVALETICE ČOV - rozvaděče vzduchu, podpěry

Plánované množství : 1,00 Zhotovené množství : 1,00 Projekt číslo : D2115

Zpracoval : Čížek Jaromír

Poznámka:
kreslil: Vnouček

Doklad	Datum	Artikl	Popis	Množství	Mj	Zbývá	Cena za mj	Cena celkem
56213927	28.02.22	M106010810402	Potrubní objímka dvoudílná pr. 104	-4,00	ks		80,75	323,00
552134362	16.02.22	M102040103104195	Deska 3x1040x1950 PPH 70%/PPC 30%; šedá 7032; s ÚV 0,5%	0,05	ks		-420,80	-21,04
552134362	16.02.22	M1060106030100200	Plech 3x1000x2000 AISI 304 2B	0,05	ks		-5 281,40	-264,07
552134362	16.02.22	M1060106050100200	Plech 5x1000x2000 AISI 304 2B	0,40	ks		-8 774,60	-3 509,84
552134363	16.02.22	M1060105063020	Trubka 60.3x2 AISI 304	0,45	m		-277,89	-125,05
552134363	16.02.22	M1060105088020	Trubka 88.9x 2 AISI 304	0,51	m		-357,65	-182,40
552134363	16.02.22	M1060105104020	Trubka 104x 2 AISI 304	0,61	m		-483,54	-294,96
552134363	16.02.22	M1060105204020	Trubka 204x 2 AISI 304	2,30	m		-422,54	-971,84
552134366	16.02.22	M109845108	Izolační pouzdro SR1948 10,2x11,9x18 PA6 o.č.018100100001	8,00	ks		-10,00	-80,00
552134366	16.02.22	M104063010075	Kotva MUNGO m2r SPBOZ 10x10/70 A4	6,00	ks		-39,48	-236,88
552134366	16.02.22	M1060112104020	Lemový kroužek 104x 2 AISI 304	2,00	ks		-63,01	-126,02
552134598	17.02.22	M1060112206030	Lemový kroužek 206x 3 AISI 304	2,00	ks		-268,40	-536,80
552135773	02.03.22	M1060112206030	Lemový kroužek 206x 3 AISI 304	1,00	ks		-268,45	-268,45
552134366	16.02.22	M104031000010	Matice M 10 A2 934	8,00	ks		-1,74	-13,92
552134366	16.02.22	M104031000016	Matice M16 A2 DIN 934	8,00	ks		-5,33	-42,64
552134366	16.02.22	M104041000010	Podložka 10.5 A2 125	16,00	ks		-0,61	-9,76
552134366	16.02.22	M104041000017	Podložka 17 A2 125	16,00	ks		-1,88	-30,08
552134366	16.02.22	M106010810402	Potrubní objímka dvoudílná pr. 104	10,00	ks		-80,75	-807,50
552134366	16.02.22	M1060110200010E	Příruba pl.otočná eko. PN 10 B-12 DN 200/204 AISI 304	2,00	ks		-799,10	-1 598,20
552134366	16.02.22	M1060110100010E	Příruba pl.otočná eko. PN 10 DN 100/114,3 AISI 304	2,00	ks		-305,00	-610,00
552135012	22.02.22	M1060110200010Z	Příruba pl.zaslepovci PN 10 DN 200 AISI 304	1,00	ks		-1 190,00	-1 190,00
552134366	16.02.22	M104021010040	Šroub M 10x40 A2 933	8,00	ks		-3,70	-29,60
552134366	16.02.22	M109049000200	Těsnění s ocelovou vložkou DN 200 G-ST,PN10-16	2,00	ks		-207,90	-415,80
552134366	16.02.22	M10601050250015	Trubka 25 x 1,5 AISI 304	0,30	m		-88,10	-26,43
552134366	16.02.22	M10601180180	Vsuvka přivařovací NIPPEL typ 308, AISI 316 3"	1,00	ks		0,00	0,00
552134598	17.02.22	M10601180180	Vsuvka přivařovací NIPPEL typ 308, AISI 316 3"	3,00	ks		-170,10	-510,30
552134366	16.02.22	M10601180045	Vsuvka přivařovací NIPPEL typ 308,AISI 316 3/4"	4,00	ks		-20,91	-83,64
552134366	16.02.22	M10601180120	Vsuvka přivařovací NIPPEL typ 308,AISI 316 2"	2,00	ks		-67,21	-134,42
552134366	16.02.22	M104021016090	Šroub M16x90 A2 931	8,00	ks		-19,99	-159,92
552135305	24.02.22	M1060105206030	Trubka 206x 3 AISI 304	2,50	m		-1 188,92	-2 972,30
552135548	28.02.22	M106010820402	Potrubní objímka dvoudílná pr.204	4,00	ks		-206,63	-826,52
				117,17	**ks**			**-15 755,38**
Materiál CELKEM								**-15 755,38**
552135326	24.02.22	122	Lukáš Martin / Vodní paprsek / Laser – manipulace	172,00	Minuta	-171,00	-7,33	-1 260,76
			Plánované množství *1,00*	**172,00**	**Minuta**			**-1 260,76**
552135605	28.02.22	8010	Pivec Vlastislav / R0010-PRÁCE-výroba KOVO	3,97	hod	1,07	-440,00	-1 745,48
552135737	01.03.22	8010	Pivec Vlastislav / R0010-PRÁCE-výroba KOVO	8,77	hod	1,07	-440,00	-3 857,48
552135890	02.03.22	8010	Pivec Vlastislav / R0010-PRÁCE-výroba KOVO	8,48	hod	1,07	-440,00	-3 732,52
552135967	03.03.22	8010	Pivec Vlastislav / R0010-PRÁCE-výroba KOVO	4,72	hod	1,07	-440,00	-2 075,48
			Plánované množství *27,00*	**25,93**	**hod**			**-11 410,96**
552201831	04.03.22	8013	R0013-MOŘENÍ - DODDAV. FAKTURY	1 740,00	CZK	-240,00	-1,00	-1 740,00
			Plánované množství *1 500,00*	**1 740,00**	**CZK**			**-1 740,00**

Výsledná (průběžná) kalkulace výrobku z montážní zakázky

23.09.2022

Práce CELKEM							**-14 411,72**
63212764	15.02.22	120	Vodní paprsek-řezání	1,00	Minuta	28,00	-28,00
63212764	15.02.22	121	Vodní paprsek / Laser - programování	1,00	Minuta	11,67	-11,67
63212764	15.02.22	123	Laser- řezání	1,00	Minuta	60,00	-60,00
63212764	15.02.22	301	Mezioperační kontrola - provádí OTK	1,00	Minuta		
63212764	15.02.22	305	Dokončená kooperace	1,00	Minuta		
63212764	15.02.22	310	Výstupní kontrola + příjem na sklad	1,00	Minuta	1,00	-1,00
63212764	15.02.22	600	Odvoz výrobku na sklad	1,00	Minuta	1,00	-1,00
63212764	15.02.22	8010	R0010-PRÁCE-výroba KOVO	1,00	hod	480,00	-480,00
63212764	15.02.22	8037	R0037-SUBDODÁVKY-DOPRAVA	1 200,00	CZK	1,00	-1 200,00
Práce bez výdeje CELKEM							**-1 781,67**
Náklady Montážní zakázky CELKEM						**-30 167,10**	**-30 167,10**
Standardní cena z kmenových dat artiklů:							**30 432,94**
56214058	11.03.22	D2115-03-43:2	CHVALETICE ČOV - rozvaděče vzduchu, podpěry	1,00		30 432,94	30 432,94
				1,00			**30 432,94**
Výrobek CELKEM							**30 432,94**
Výnosy Montážní zakázky CELKEM						**30 432,94**	
Standardní cena z kmenových dat artiklů:							**30 432,94**

Interní sdělení

č. 79 Stanovení hodinových sazeb

envi
hospodaříme s vodou

STANOVENÍ HODINOVÝCH SAZEB PRO ROK 2022 od 1. 4. 2022

ceny bez DPH		*v ENVI-PUR*	*k PRODEJI*
VÝROBNÍ hodina celkem ENVI-PUR	*Kč/hod*	480	665
Sazba hodina na MONTÁŽE mimo ENVI-PUR pro naše pracovníky	*Kč/hod*	510	700
Sazba za Dobu na cestě	*Kč/hod*	310	380
VÝROBNÍ hodina celkem pobočka ŠEBÍŘOV	*Kč/hod*	480	665
Rež hodina SERVIS v rámci ENVI-PUR	*Kč/hod*	Kč/hod	
Rež hodina na SERVIS a OPRAVY k prodeji malé ČOV *	*Kč/hod*		700
Rež. hodina SERVIS a OPRAVY k prodeji velké ČOV	*Kč/hod*		1 280
Kilometrovné na SERVIS a OPRAVY			22 Kč/km
Kilometrovné na MONTÁŽE - do výrobních kalkulací		12,0 Kč/km	
Manipulační poplatek Servis a Opravy **	*jednorázově*		400
Rež hodina PROJEKT.ČINNOSTI + TECHNOL VODY		1 000	1 450

* ČOV do vel. 16 včetně

*** manipulační poplatek v rámci interní přípravy na servisní zásah a po něm*
součástí kalkulační sazby pro rozpočtové oddělení

Předkládá: Ing. Martin Makovec, Vladimír Adamec

Datum: 6. 4. 2022

Schválil:

Jednatel

Příloha kalkulační sazby pro rozpočtové oddělení:

č.p.	NÁZEV	sazba	jednotka
1	Náklady na montáž na místě včetně očištění a moření nerezového potrubí a svarů, označení potrubí, stavby lešení, dalších přípravných a drobných prací spojených s montáží; na kontrolu a případné drobné opravy zařízení montážním dělníkem před zahájením KZ (strojní část, technol. elektro)	510	Kč/h/os
2	Demontáž a likvidace stávajícího zařízení a materiálu	510	Kč/h/os
3	Vyčištění nádrží a odstranění sedimentů	510	Kč/h/os
4	Cestovné montážních dělníků - čas strávený na cestě (strojní část, technol. elektro)	310	Kč/h/os
5	Kilometrovné pro dopravu montážních dělníků	12,00	Kč/km/cesta
6	Stravné montážních dělníků: - dojíždění 5-12h	99	Kč/den/os
7	Stravné montážních dělníků: - dojíždění 12-18h	151	Kč/den/os
8	Déle než 18 h, přespávání	237	Kč/den/os
9	Ubytování montážních dělníků	700	Kč/noc/os
1	DOPRAVA NOVÁK	20	km
2	DOPRAVA NOVÁK auto s HR	30	km
3	PRÁCE auto s HR NOVÁK	700	h
4	DOPRAVA SVATEK malá HR	40	km
5	DOPRAVA SVATEK velká HR	45	km
6	DOPRAVA SVATEK nadrozměr	50	km
7	POPLATEK NADROZMĚR	1 200	ks
8	PRÁCE auto s HR SVATEK	1 500	h
9	DOPRAVA JEŘÁB (20t)	50	km
10	DOPRAVA JEŘÁB (35t)	70	km
11	DOPRAVA JEŘÁB (50t)	100	km
12	DOPRAVA JEŘÁB (100t)	130	km
13	PRÁCE JEŘÁB (20t)	1 300	h
14	PRÁCE JEŘÁB VELKÝ (35t)	1 800	h
15	PRÁCE JEŘÁB VELKÝ (50t)	2 900	h
16	PRÁCE JEŘÁB VELKÝ (100t)	3 600	h
17	MATERIÁL NA ZAKRYTÍ	400	den
18	LEŠENÍ	1 500	den
19	PRONÁJEM WC	800	týden
20	PRONÁJEM BUŇKY	3 500	měsíc
21	PŘÍVOZ A ODVOZ (BUŇKA + WC)	14 000	kpl
22	STRAVNÉ SNÍŽENÉ (TECHNOLOG)	99	den
23	KILOMETROVNÉ (TECHNOLOG)	12	km

24	TECHNOLOG	1 000	h	prodej
25	Sazba VODNÍ PAPRSEK kalkulační	1 680	h	2 100
26	Sazba LASER produktivní čas	3 600	h	4 500
27	REVIZE jeřábek	2 500	kpl	
28	KALIBRACE parschal	17 000	kpl	
29	REVIZE elektro	8 000	kpl	
30	PRONÁJEM elektro rozvaděče	7 000	měsíc	
31	PRONÁJEM čerpadla Hidrostal	1 005	den	
32	PRONÁJEM čerpadla	190	den	
33	PRONÁJEM hadice	75	den	
34	MOŘENÍ a PASIVACE svarů (lokální)	250	m²	
35	Při moření celých komponentů (máčením) je třeba uvažovat cenu 20 Kč / kg	20	kg	

Rozdělovník: Ing. Roztočil, V. Adamec, I. Hladká, Ing. Vilím, Ing. Kubálek, J. Vyhlídka , P. Daneš, I. Rothová, H. Pospíšilová, V. Kulhánková,

Pro informaci: Ing. Hnojna, M. Drda, K. Okrouhlíková, P. Maděra

Pol. 3.1.3c_Podpěrná konstrukce k jeřábku vratného kalu - individuální kalkulace dle OP, příloha ZL č.2, Položka č.3

1	Přímý materiál												18451	SAP č.1 - jen materiál
2	Mzdy												14200	SAP č.2 - práce výroba, IS č.79 - Kalkulační sazby (montáž 8x510 Kč)
3	Odvody												4970	
4	Stroje													
5	Ostatní přímé náklady					Doprava	270km	12Kč/km					3240	mapy.cz
6	**Přímé zpracovací náklady**												22410	
	Přímé náklady												40861	
7	Režie výrobní												10981	
8	Režie správní												6050,7	
	Nepřímé náklady												17032	
	Náklady celkem												57892	
9	Zisk												1183,3	
10	Nekalkulované náklady													
	Cena celkem												**59076**	

	Jednotková cena celkem												**29538**

Výsledná (průběžná) kalkulace výrobku z montážní zakázky

23.09.2022

Montážní zakázka číslo :63 220 693

Výrobek:D2115-07-43:2 - CHVALETICE ČOV- úpravy strojní části a ASŘ- stojny na jeřábky

Plánované množství : 1,00 Zhotovené množství : 1,00 Projekt číslo : D2115

Zpracoval : Friml Adam

Poznámka:

Kreslil : Vnouček Libor

Doklad	Datum	Artikl	Popis		Množství	Mj	Zbývá	Cena za mj	Cena celkem
552208449	14.06.22	M1060102080080080	L-profil 80x80x 8 AISI 304		11,50	m		-958,31	-11 020,57
552208626	15.06.22	M1060102080080080	L-profil 80x80x 8 AISI 304		3,00	m		-958,31	-2 874,93
552207942	09.06.22	M1060102100100100	L-profil 100x100x10 AISI 304		2,50	m	-0,40	-1 362,75	-3 406,88
552207943	09.06.22	M1060106060100200	Plech 6x1000x2000 AISI 304 1D		0,10	ks		-10 959,50	-1 095,95
552207942	09.06.22	M1060101025025015	Jekl 25x25x1.5/ 5000mm AISI 304		0,30	m		-132,33	-39,70
552207942	09.06.22	M10601040006	Tyč kruhová 6 AISI 304		0,50	m		-25,04	-12,52
					17,90	**m**			**-18 450,54**
Materiál CELKEM									**-18 450,54**
552207992	09.06.22	121	Bakule Ondřej / Vodní paprsek / Laser – programování		37,00	Minuta	-36,00	-11,67	-431,79
			Plánované množství	*1,00*	**37,00**	**Minuta**			**-431,79**
552208917	16.06.22	8008	Daneš Karel / R0008-PRÁCE-výroba MČOV		1,18	hod	-0,18	-480,00	-567,84
			Plánované množství	*1,00*	**1,18**	**hod**			**-567,84**
552208620	15.06.22	8010	Vaněk Jakub / R0010-PRÁCE-výroba KOVO		0,82	hod	-0,50	-480,00	-392,16
552208703	15.06.22	8010	Vaněk Jakub / R0010-PRÁCE-výroba KOVO		2,95	hod	-0,50	-480,00	-1 416,00
552208984	17.06.22	8010	Chlaň Libor / R0010-PRÁCE-výroba KOVO		2,47	hod	-0,50	-480,00	-1 184,16
552209004	17.06.22	8010	Chlaň Libor / R0010-PRÁCE-výroba KOVO		1,02	hod	-0,50	-480,00	-488,16
552209009	17.06.22	8010	Chlaň Libor / R0010-PRÁCE-výroba KOVO		0,75	hod	-0,50	-480,00	-360,00
552209144	20.06.22	8010	Chlaň Libor / R0010-PRÁCE-výroba KOVO		2,50	hod	-0,50	-480,00	-1 200,00
			Plánované množství	*10,00*	**10,50**	**hod**			**-5 040,48**
Práce CELKEM									**-6 040,11**
63220693	07.06.22	120	Vodní paprsek-řezání		1,00	Minuta		28,00	-28,00
63220693	07.06.22	122	Vodní paprsek / Laser – manipulace		1,00	Minuta		8,00	-8,00
63220693	07.06.22	123	Laser- řezání		1,00	Minuta		60,00	-60,00
63220693	07.06.22	310	Výstupní kontrola + příjem na sklad		1,00	Minuta		1,00	-1,00
63220693	07.06.22	600	Odvoz výrobku na sklad		1,00	Minuta		1,00	-1,00
Práce bez výdeje CELKEM									**-98,00**
Náklady Montážní zakázky CELKEM								**-24 490,65**	**-24 490,65**
Standardní cena z kmenových dat artiklů:									**23 293,15**
56221940	31.08.22	D2115-07-43:2	CHVALETICE ČOV- úpravy strojní části a ASŘ- stojny na jeřábky		1,00			23 293,15	23 293,15
					1,00				**23 293,15**
Výrobek CELKEM									**23 293,15**
Výnosy Montážní zakázky CELKEM								**23 293,15**	
Standardní cena z kmenových dat artiklů:									**23 293,15**

	DSP ČOV Chvaletice										
Pol.č.	**Popis položky**			**M.j.**	**Množ.**	**Jedn. cena dod.**	**Celk. cena dod.**	**Jedn. cena mon.**	**Celk. cena mon.**	**Jedn. cena**	**Celk. cena bez DPH**
1	*2*	*3*	*4*	*5*	*6*	*7*	*8*	*9*	*10*	*11*	*12*
-	-	-	-	-	-	CZK	CZK	CZK	CZK	CZK	CZK
	Náklady soupisu celkem						50 369		11 732		62 100
	DSP ČOV Chvaletice - HW a SW vybavení						50 369		11 732		62 100
1	**Klient DSP**			kpl	1	23 841	**23 841**	2 552	**2 552**	26 393	**26 393**
	1	ks	Sestava dispečerského All in One PC								
			- Intel Core i3 nebo ekvivalentní								
			- 8GB RAM								
			- 256GB SSD disk								
			- Windows 11 Pro								
			- 21,5" Monitor, Full HD								
			- USB klávesnice a myš								
	1	ks	Instalace a konfigurace systému								
2	**Záložní zdroj 230V - klient DSP**			kpl	1	6 426	**6 426**	851	**851**	7 277	**7 277**
	1	ks	Záložní zdroj 230V 650VA								
	1	ks	Konfigurace záložního zdroje								
3	**Tiskárna**			kpl	1	6 885	**6 885**	851	**851**	7 736	**7 736**
	1	ks	Tiskárna, laser, černobílá								
4	**Převodník USB/Ethernet**			kpl	1	513	**513**	0	**0**	513	**513**
	1	ks	Převodník USB/ETH, USB3.0 Type-A								
			- Pro nouzové připojení k HMI								
5	**Klient DSP - SCADA Software**			kpl	1	0	**0**	1 701	**1 701**	1 701	**1 701**
	1	ks	Instalace a konfigurace SCADA klienta								
			- Předpokládá se připojení stanice ke stávajícímu SCADA serveru na CDSP Pardubice								
			- Provozovatel musí zajistit datové připojení se SCADA serverem								
6	**Klient DSP - Kancelářský Software**			kpl	1	9 329	**9 329**	851	**851**	10 179	**10 179**
	1	ks	MS Office 2021 H&B								
7	**Pracovní výkony**			kpl	1	3 051	**3 051**	3 402	**3 402**	6 453	**6 453**
	1	ks	Inženýrská a projekční činnost								
	1	ks	Uvedení do provozu na místě								
8	**Ostatní materiál a práce**			kpl	1	324	**324**	1 526	**1 526**	1 850	**1 850**
			Položka obsahuje:								
			- zaškolení pracovníků provozovatele na obsluhu zařízení								
			- doprava, přesun materiálu								
			- dokumentace skutečného provedení								

Stavba :	ČOV Chvaletice
Soubor :	úpravy systému napájení elektrickou energií

Pol.č.	Popis položky	M.j.	Množ.	Finální soupis prací po odečtení méněprací do dodatku č. 2 k SOD: Jedn. cena dod.	Celk.cena dod.	Jedn. cena mon.	Celk.cena mon	Jedn. cena	Celk.cena bez DPH	Soupis prací dle SOD: M.j.	Množ.	Jedn. cena dod.	Celk.cena dod.	Jedn. cena	Celk.cena mon	Jedn. cena	Celk.cena bez
1	2	3	4	5	6	7	8	9	10	3	4	5	6	7	8	9	10
-	-	-	-	Kč	Kč	Kč	Kč	Kč	Kč	-	-	Kč	Kč	Kč	Kč	Kč	Kč
1	**Olejem chlazený hermetizovaný výkonový transformátor** převod 35/0,4 kV, spojení Dyn1, výkon 160 kVA, ztráty naprázdno 210 W, ztráty nakrátko 2350 W, napětí nakrátko 4 %, jmenovité proudy 2,7/231 A, IP00, včetně svorek pro neupravené konce vodičů NN (1x 240 na fázi a na PEN), provedení s nízkou hlučností (akustický tlak 31 dB ve 1 kpl Olejem chlazený hermetizovaný výkonový transformátor	kpl	1							kpl	1	278 300	278 300			278 300	278 300
2	**Kompletní sestava skříňového rozvaděče RE** typ RST 0625/4424 ve skříni P/N, nerez, In = 630 A, spoušť SE-BH-0250-DTV3, tři měřicí transformátory proudu 150/5 A, 10 VA, TP 0,5S, transformátory s úředním ověřením, příprava pro osazení elektroměru, včetně dopravy do Chvaletic, označení RE 1 kpl Kompletní sestava skříňového rozvaděče RE	kpl	1	109 571	109 571			109 571	109 571	kpl	1	109 571	109 571			109 571	109 571
3	**Spodní kabelový zákryt** typ NKZ P, nerez, včetně dopravy do Chvaletic 1 kpl Spodní kabelový zákryt	kpl	1	7 656	7 656			7 656	7 656	kpl	1	7 656	7 656			7 656	7 656
4	**Odpojení a demontáž stávajícího výkonového transformátoru** Odpojení a demontáž stávajícího výkonového transformátoru 100 kVA z venkovního stanoviště na dvousloupové trafostanice a jeho přesun na stanovené místo 1 kpl Odpojení a demontáž	kpl	1							kpl	1			12 089	12 089	12 089	12 089
5	**Odpojení přívodního kabelu a vývodního kabelu** Odpojení přívodního kabelu a vývodního kabelu a demontáž stávajícího dvoustranného rozvaděče a jeho přesun na stanovené místo 1 kpl Odpojení přívodního kabelu a vývodního kabelu	kpl	1			7 095	7 095	7 095	7 095	kpl	1			7 095	7 095	7 095	7 095
6	**Další potřebné demontážní práce a manipulace s rozvodným zařízen** Další potřebné demontážní práce a manipulace s rozvodným zařízením, zajištění pracoviště v průběhu demontážních prací, odpojení a demontáž vnějšího systému uzemnění z konstrukce trafostanice, manipulace se stávajícím úsekovým odpínačem 1 kpl Další potřebné demontážní práce a manipulace s rozvodným zařízením	kpl	1			15 730	15 730	15 730	15 730	kpl	1			15 730	15 730	15 730	15 730
7	**Příprava pracoviště pro práci na zařízení 35 kV** Příprava pracoviště pro práci na zařízení 35 kV, zajištění bezpečnosti pracoviště 4 hod Příprava pracoviště pro práci na zařízení 35 kV	kpl	1							kpl	1			3 146	3 146	3 146	3 146
8	**Přesun nového výkonového hermetizovaného transformátoru** Přesun nového výkonového hermetizovaného transformátoru 160 kVA na stávající nosnou konstrukci dvousloupové trafostanice a jeho montáž, a zapojení pomocí stávajícího vedení VN, včetně zajištění transformátoru proti pohybu 1 kpl Přesun nového výkonového hermetizovaného transformátoru	kpl	1							kpl	1	528	528	14 509	14 509	15 037	15 037
9	**Přesun nového dvoustranného rozvaděče NN** Přesun nového dvoustranného rozvaděče NN na stávající nosnou konstrukci dvousloupové trafostanice a jeho montáž, včetně montáže spodního kabelového krytu 1 kpl Přesun nového dvoustranného rozvaděče NN	kpl	1							kpl	1	693	693	4 026	4 026	4 719	4 719
10	**Svodový kabel AYKY-J 3x240+120**	kpl	1	6 567	6 567	1 001	1 001	7 568	7 568	kpl	1	6 567	6 567	1 001	1 001	7 568	7 568

Stavba :	ČOV Chvaletice
Soubor :	úpravy systému napájení elektrickou energií

Pol.č.	Popis položky	M.j.	Množ.	Jedn. cena dod.	Celk.cena dod.	Jedn. cena mon.	Celk.cena mon	Jedn. cena	Celk.cena bez DPH	M.j.	Množ.	Jedn. cena dod.	Celk.cena dod.	Jedn. cena	Celk.cena mon	Jedn. cena	Celk.cena bez
				Finální soupis prací po odečtení méněprací do dodatku č. 2 k SOD						Soupis prací dle SOD							
1	2	3	4	5	6	7	8	9	10	3	4	5	6	7	8	9	10
-	-	-	-	Kč	Kč	Kč	Kč	Kč	Kč	-	-	Kč	Kč	Kč	Kč	Kč	Kč
	Svodový kabel AYKY-J 3x240+120, uložení do stávající svodové trubky 15 m Svodový kabel AYKY-J 3x240+120																
11	**Ukončení svodového kabelu** Ukončení svodového kabelu AYKY-J 3x240+120 na svorkách nového transformátoru a na svorkách hlavního jističe nového rozvaděče RE 2 kpl Ukončení svodového kabelu	kpl	1	583	583	1 573	1 573	2 156	2 156	kpl	1	583	583	1 573	1 573	2 156	2 156
12	**Připojení nových rozvodných zařízení VN a NN** Připojení nových rozvodných zařízení VN a NN dvousloupové trafostanice na její stávající zemnicí soustavu (pásek FeZn 30/4 mm, držáky, svorky, nátěrové hmoty), včetně ochranného nátěru nových zemnících pásků 1 kpl Připojení nových rozvodných zařízení VN a NN	kpl	1							kpl	1	2 772	2 772	4 334	4 334	7 106	7 106
13	**Další blíže nespecifikovatelné montážní práce** Další blíže nespecifikovatelné montážní práce a výkony prováděné podle hodinové sazby, manipulace s úsekovým odpínačem, součinnost s ČEZ Di při montáži měřicího zařízení do nového rozvaděče RE 22 hod Další blíže nespecifikovatelné montážní práce	kpl	1							kpl	1			17 303	17 303	17 303	17 303
14	**Pomocný materiál a práce** Pomocný materiál a práce (pomocné nosné konstrukce, potřebný materiál systému Bandimex, spojovací materiál, nátěrové hmoty pro opravu nátěrů stávajících ocelových konstrukcí, označovací štítky, bezpečnostní tabulky a další potřebný materiál a práce), očištění a odstranění koroze stávajících nosných ocelových konstrukcí dvousloupové trafostanice a jejich nový nátěr, uvedení trafostanice do provozu 1 kpl Pomocný materiál a práce	kpl	1	5 676	5 676	7 766	7 766	13 442	13 442	kpl	1	5 676	5 676	7 766	7 766	13 442	13 442
15	**Náklady ČEZ Distribuce** Náklady ČEZ Distribuce - manipulace s úsekovým odpínačem, instalace měřicí soupravy včetně zapojení oddělovače signálů, organizační zajištění, bezpečnostní zajištění 1 kpl Náklady ČEZ Distribuce	kpl	1	31 867	31 867			31 867	31 867	kpl	1	31 867	31 867			31 867	31 867
16	**Dopravní náklady a mechanismy** 1 kpl Dopravní náklady a mechanismy	kpl	1	15 169	15 169			15 169	15 169	kpl	1	15 169	15 169			15 169	15 169
17	**Provedení výchozí revize a vydání revizní zprávy** 32 hod Provedení výchozí revize a vydání revizní zprávy	kpl	1			29 040	29 040	29 040	29 040	kpl	1			29 040	29 040	29 040	29 040
18	**Zpracování místního provozního předpisu** Zpracování místního provozního předpisu pro obsluhu stávající dvousloupové trafostanice, zaškolení obsluhy, odsouhlasení MPP distribuční společností 28 hod Zpracování místního provozního předpisu	kpl	1			25 410	25 410	25 410	25 410	kpl	1			25 410	25 410	25 410	25 410
19	**Přívodní kabel TS-ČOV** 90 m Kabel silový Al 3x95+70 45 m Pásek FeZn 30x4	kpl	1	20 361	20 361	16 335	16 335	36 696	36 696	kpl	1	20 361	20 361	16 335	16 335	36 696	36 696
20	**Zemní práce pro kabeláž** 35 m Lože kabelové (písek, cihla, výstražná folie) 35cm 4 ks Průraz ve zdi do 300 mm 35 m Rýha se zásypem 35x70 18 m2 Znovuobnovení stávajícího povrchu	kpl	1	7 359	7 359	26 961	26 961	34 320	34 320	kpl	1	7 359	7 359	26 961	26 961	34 320	34 320

Stavba :	ČOV Chvaletice
Soubor :	úpravy systému napájení elektrickou energií

Pol.č.	Popis položky	M.j.	Množ.	Jedn. cena dod.	Celk.cena dod.	Jedn. cena mon.	Celk.cena mon	Jedn. cena	Celk.cena bez DPH
	Finální soupis prací po odečtení méněprací do dodatku č. 2 k SOD								
1	2	3	4	5	6	7	8	9	10
-	-	-	-	Kč	Kč	Kč	Kč	Kč	Kč
21	**Nosné konstrukce**	kpl	1	6 600	**6 600**	6 677	**6 677**	13 277	**13 277**
	V ceně je obsažena kompletní dodávka a montáž všech prvků pro vytvoření nosných vodičových konstrukcí.								
	1 kpl Sada nosných konstrukcí								
	1 kpl Sada pomocného konstrukčního materiálu								
22	**Ostatní materiál a práce**	kpl	1	14 608	**14 608**	46 585	**46 585**	61 193	**61 193**
	Položka obsahuje:								
	- zařízení staveniště a zpřístupnění pracovních prostor								
	- dokumentace skutečného provedení								
	- zaměření skutečně realizované trasy přípojky NN								
	- zaškolení pracovníků provozovatele na obsluhu zařízení								
	SOUHRN NÁKLADŮ CELKEM				226 017		184 173		410 190
	Méněpráce								

M.j.	Množ.	Jedn. cena dod.	Celk.cena dod.	Jedn. cena	Celk.cena mon	Jedn. cena	Celk.cena bez
Soupis prací dle SOD							
3	4	5	6	7	8	9	10
-	-	Kč	Kč	Kč	Kč	Kč	Kč
kpl	1	6 600	**6 600**	6 677	**6 677**	13 277	**13 277**
kpl	1	14 608	**14 608**	46 585	**46 585**	61 193	**61 193**
			508 310		239 580		747 890
							337 700